Inwestor:	Miasto Mława ul. Stary Rynek 19 06-500 Mława
Jednostka projektowa:	SAFEGE S.A.S. Parc de l'Ile, 15-27 Rue du Port, 92000 Nanterre, Francja Realizacja: SAFEGE Oddział w Polsce Al. Jerozolimskie 134, 02-305 Warszawa
Zadanie:	„Opracowanie dokumentacji projektowej budowy kanalizacji sanitarnej na terenie Aglomeracji Mława"
Branża:	S A N I T A R N A
Stadium:	**PROJEKT BUD.-WYKONAWCZY**
Tytuł projektu:	**Budowa przyłącza kanalizacji sanitarnej na terenie Aglomeracji Mława – Obszar A8**
Adres i zakres:	**ulica Podgórna – Mława** **dz. ewid. Nr 2533– obręb 0010**
Kategoria obiektu budowlanego:	Kategoria XXVI

Zespół projektowy:

Funkcja	Imię i nazwisko	Nr uprawnień/specjalność	Data i podpis
Projektant:	mgr inż. Wanda Wiśniewska	ST-167/87 / instalacyjno – inżynieryjna w zakresie sieci wod-kan	

Warszawa, 12 luty 2018 r.

SPIS ZAWARTOŚCI OPRACOWANIA

do projektu Bud.-Wykonawczego przyłącza kanalizacyjnego do działki nr ew. 2533 przy ul. Podgórnej w Mławie – obszar A8

I OPIS TECHNICZNY

1. Podstawa opracowania
2. Zakres opracowania
3. Warunki przyłączenia do sieci kanalizacyjnej
4. Opis wykonania przyłączy kanalizacyjnych
5. Roboty ziemne i odwodnienie wykopów
6. Uwagi końcowe.

II RYSUNKI

Rys. nr 1 – Plan sytuacyjny–skala-1:500
Rys. nr 2 – Profil przyłączy kanalizacyjnych - skala-1:500/100

III ZAŁĄCZNIKI

1. Szczegół zasypki przewodu kanalizacyjnego
2. Studzienka Ø600
3. Warunki techniczne przyłączenia do sieci kanalizacyjnej
4. uprawnienia projektanta
5. zaświadczenie z izby inż. projektanta

OPIS TECHNICZNY

do projektu Bud.-Wykonawczego przyłącza kanalizacyjnego do działki nr ew. 2533 przy ul. Podgórnej w Mławie – obszar A8

1. Podstawa opracowania

- Umowa z Inwestorem na nadzory autorskie JRP 272.15.2017 z dn. 18.08.2017r.
- Projekt Wykonawczy dla budowy kanalizacji sanitarnej na terenie Aglomeracji Mława – Obszar A8 (opracowanie SAFEGE – grudzień 2015r.)
- Uzgodnienia i ustalenia z Inwestorem w fazie projektowania
- Wypisy z Rejestru Gruntów
- Warunki techniczne wydane przez Zakład Wodociągów i Kanalizacji i Oczyszczalnia Ścieków, „WOD-KAN" Sp. z o.o., 06-500 Mława, ul. Płocka 106– pismo KT-579/2014/EM z dn. 16.12.2014r
- Inwentaryzacja geodezyjna wykonanej sieci kanalizacyjnej dla obszaru A8
- Inwentaryzacji z natury
- Mapa do celów projektowych w skali 1:500

2. Zakres opracowania

Istniejący budynek na działce nr ew. 2533 jest budynkiem mieszkalnym dwurodzinnym.
Ścieki z części wschodniej budynku są odprowadzane do zbiornika bezodpływowego zlokalizowanego na terenie posesji od strony ulicy.

Projekt opracowano w zakresie:

- Przyłącza kanalizacyjnego od kanału w ulicy do granicy działki nr ew. 2533 przy ul. Podgórnej w Mławie – obszar A8,

3. Warunki przyłączenia do sieci kanalizacyjnej

Ścieki z budynku będzie można odprowadzić do kanału sanitarnego Ø200 w ul. Podgórnej.

4. Opis wykonania przyłącza kanalizacyjnego

Projektowany przykanalik projektuje się włączyć do istniejącej studzienki Ø600 na kanale Ø200PVC (S1).

- Przewód kanalizacyjny projektuje się wykonać z rur PVC SN8 Ø160x4,7 dla sieci kanalizacyjnych zewnętrznych łączonych na uszczelki i układanych w gotowym wykopie na podsypce piaskowej gr. 0,15 m wg normy PN-EN-1401.
- Włączenie do istn. studzienki na „IN SITU" z uszczelką. Przykrycie studzienki z rur PVC Ø600 włazem żeliwnym typu ciężkiego Ø600 kl.D400 wg PN-EN 124-1:2015-07 PN-EN 124-2.

5. Roboty ziemne i odwodnienie wykopów

Roboty ziemne prowadzić zgodnie z normą PN—EN-1610 oraz przestrzegając przepisów BHP zawartych w Rozporządzeniu MBiPMB z dnia 28.03.1972 r.
Roboty montażowe należy prowadzić w wykopach otwartych umocnionych do wierzchu terenu.
Zasypkę wykonywać gruntem rodzimym bez korzeni i kamieni, mechanicznie warstwami z dokładnym ubiciem każdej warstwy.
Nadmiar ziemi należy wywieźć i rozplantować.
W przypadku wystąpienia wód gruntowych należy zastosować igłofiltry lub odwodnienie powierzchniowe.

6 Uwagi końcowe

6.1 Całość robót wykonać zgodnie z Warunkami Technicznymi Wykonania i Odbioru Robót Budowlano-Montażowych część II -„Instalacje Sanitarne i Przemysłowe".

6.2 Zastosowane materiały i urządzenia winny spełniać wymogi określone art. 10 Prawa Budowlanego (Dz. U. Nr 89 z 1994r. z późniejszymi zmianami).

6.3 Przed przystąpieniem do układania przewodów należy sprawdzić średnice istniejących przewodów oraz rzędne posadowienia.
W przypadku niezgodności należy wezwać projektanta celem dokonania zmian w projekcie.

Autor projektu:
mgr inż. Wanda Wiśniewska
nr upr.167/87
izba inż. MAZ/IS/4982/01

Warszawa, dn. 12.02.2018 r.

mgr inż. Wanda Wiśniewska
ul. Jana Olbrachta 11A/30
01-111 Warszawa

Oświadczenie

Zgodnie z art. 20 ust. 4 Ustawy z dnia 7 lipca 1994 roku - Prawo Budowlane (tekst jednolity Dz. U. 2017 poz. 1332) składam niniejsze oświadczenie, jako projektant projektu Bud. - Wykonawczego inwestycji:

Tytuł projektu:

Projekt Bud.-Wykonawczy przyłącza kanalizacyjnego do działki nr ew. 2533 przy ul. Podgórnej w Mławie – obszar A8

Oświadczam, że ww. projekt budowlany został sporządzony zgodnie z obowiązującymi przepisami, normami oraz zasadami wiedzy technicznej stosownie do Ustawy Prawo Budowlane art. 20 ust. 4.

Projektant: mgr inż. Wanda Wiśniewska .....
upr proj. ST-167/87 (podpis)

GEODETA UPRAWNIONY

Marek Krauze
nr upr. 8894

USŁUGI GEODEZYJNO-KARTOGRAFICZNE
Marek Krauze
09-500 Mława, ul. Długa 4
NIP 569-104-19-80, REG 130053832
Nr upr. 8894, tel. 023/654-21-20

Potwierdza się, że niniejszy dokument został przyjęty w ww. jednostce ewidencyjnej i zarejestrowany jako ... w ewidencji materiałów zasobu geodezyjnego i kartograficznego

Organ prowadzący państwowy zasób geodezyjny i kartograficzny	STAROSTA MŁAWSKI
Oznaczenie ewidencyjne materiału zasobu geodezyjnego i kartograficznego	P.1413.2018.165
Data wpisania do ewidencji materiałów zasobu	2018-02-02
Imię, nazwisko i podpis osoby reprezentującej organ	

z up. STAROSTY
B. Pastwa
Beata Pastwa
Inspektor Wydziału Geodezji, Katastru i Gospodarki Nieruchomościami

MAPA DO CELÓW PROJEKTOWYCH	
SKALA MAPY	1 : 500
ARKUSZ MAPY	7.193.15.09.1.4, 7.193.15.09.4.1, 7.193.15.09.3.4, 7.193.15.09.4.3
NAZWA MIEJSCOWOŚCI	Mława ul. Wiktora Altera, Mława ul. Bpa Leona Wetmańskiego, Mława ul. Podgórna
IDENTYFIKATOR I NAZWA JEDNOSTKI EWIDENCYJNEJ	141301_1 Mława
IDENTYFIKATOR I NAZWA OBRĘBU EWIDENCYJNEGO	141301_1.0010 Miasto Mława
UKŁAD WSPÓŁRZĘDNYCH PROSTOKĄTNYCH PŁASKICH	UKŁAD „2000" STREFA 7 (21°)
UKŁAD WYSOKOŚCI	KRONSZTADT "60"
NR REJESTRU ZGŁOSZEŃ	G.6640.011.31.2018

Przebieg granic działek pozwala na lokalizowanie budynków w odległościach 4.0m i bliżej (Rozporządzenie MSWiA z dnia 9.11.2011r. w sprawie standardów technicznych Dz.U. nr 263 poz. 1572 z 2011r.)

Treść mapy w granicach projektowanej inwestycji w zakresie konturów użytków gruntowych jest zgodna z treścią mapy ewidencyjnej.

Ze względu na charakter inwestycji (przyłącza ks) nie sprawdzano obciążenia służebnościami gruntowymi.

Nie wyklucza się istnienia w terenie innych nie wykazanych na niniejszej mapie urządzeń podziemnych, które nie były zgłoszone do inwentaryzacji, lub o których brak jest informacji w instytucjach branżowych.

Aktualizacji mapy w obszarze oznaczonym kolorem zielonym dokonał w dniu 31.01.2018r. geodeta uprawniony Marek Krauze (nr upr. 8894).

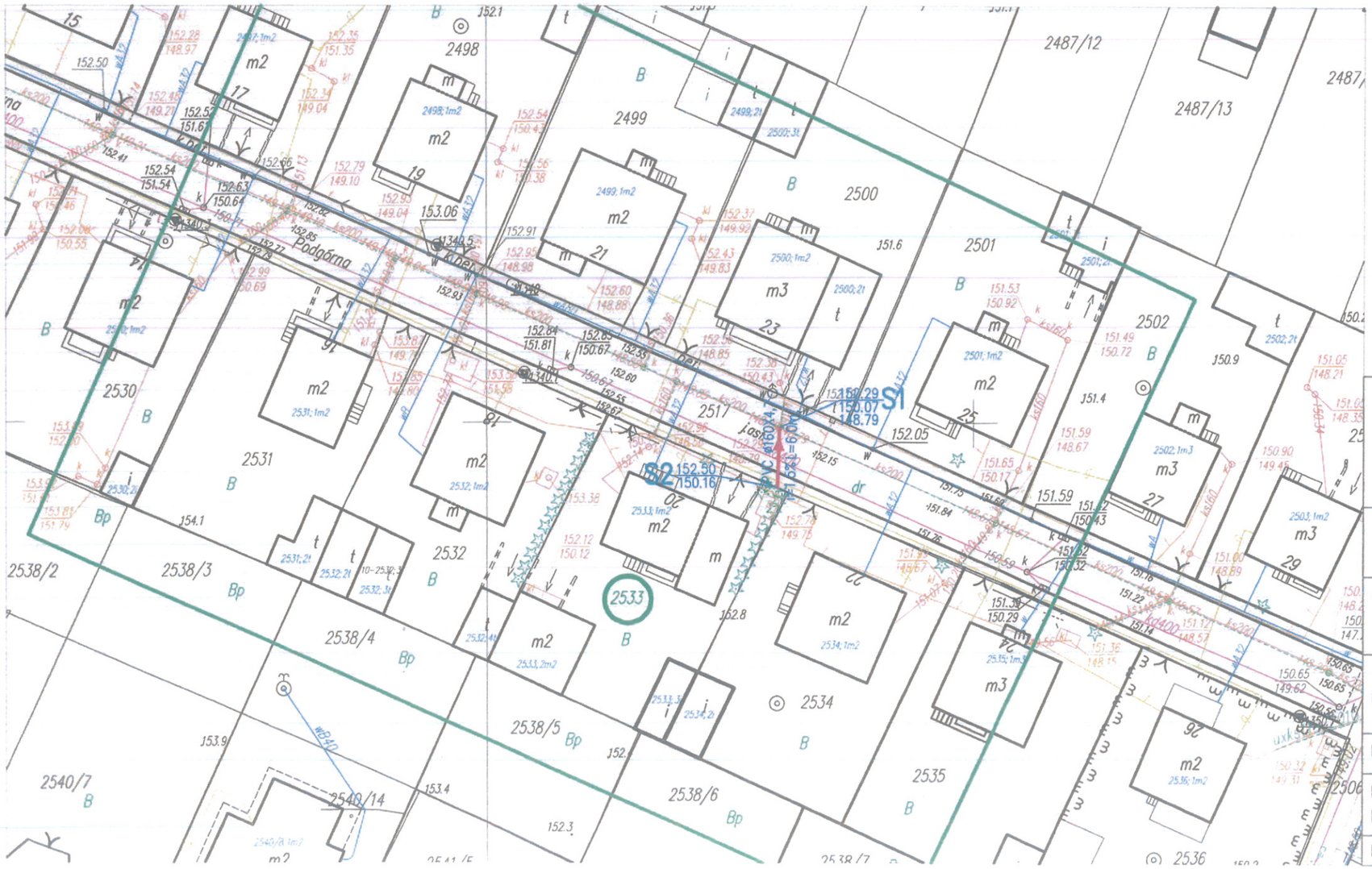

ZAKŁAD WODOCIĄGÓW, KANALIZACJI I OCZYSZCZALNIA ŚCIEKÓW
„WOD-KAN" Spółka z o.o.
06-500 Mława, ul. Płocka 106
DZIAŁ TECHNICZNY
Uzgodniono przyłącze k.s.
08-03-2018r. G. Żaska

LEGENDA

projektowana trasa przykanalika

projektowane studzienki kanalizacji sanitarnej

2533 numery działek ewidencyjnych

Tytuł projektu:	PROJEKT BUD.-WYKONAWCZY PRZYŁĄCZA KANALIZACYJNEGO DO DZIAŁKI NR EW. 2533 PRZY UL. PODGÓRNEJ W MŁAWIE - OBSZAR A8	
Nazwa i adres Zamawiającego:	Miasto Mława ul. Stary Rynek 19, 06-500 Mława	
Jednostka projektowa:	SAFEGE Oddział w Polsce Al. Jerozolimskie 134 02-305 Warszawa	SAFEGE ODDZIAŁ W POLSCE
Przedmiot rysunku:	Projekt zagospodarowania terenu	
Branża sanitarna projektował:	mgr inż. Wanda Wiśniewska Nr upr.: ST-167/87	Podpis:
Data: 15.02.2018	Skala: 1:500 Stadium: PBW	Nr rys.: 01

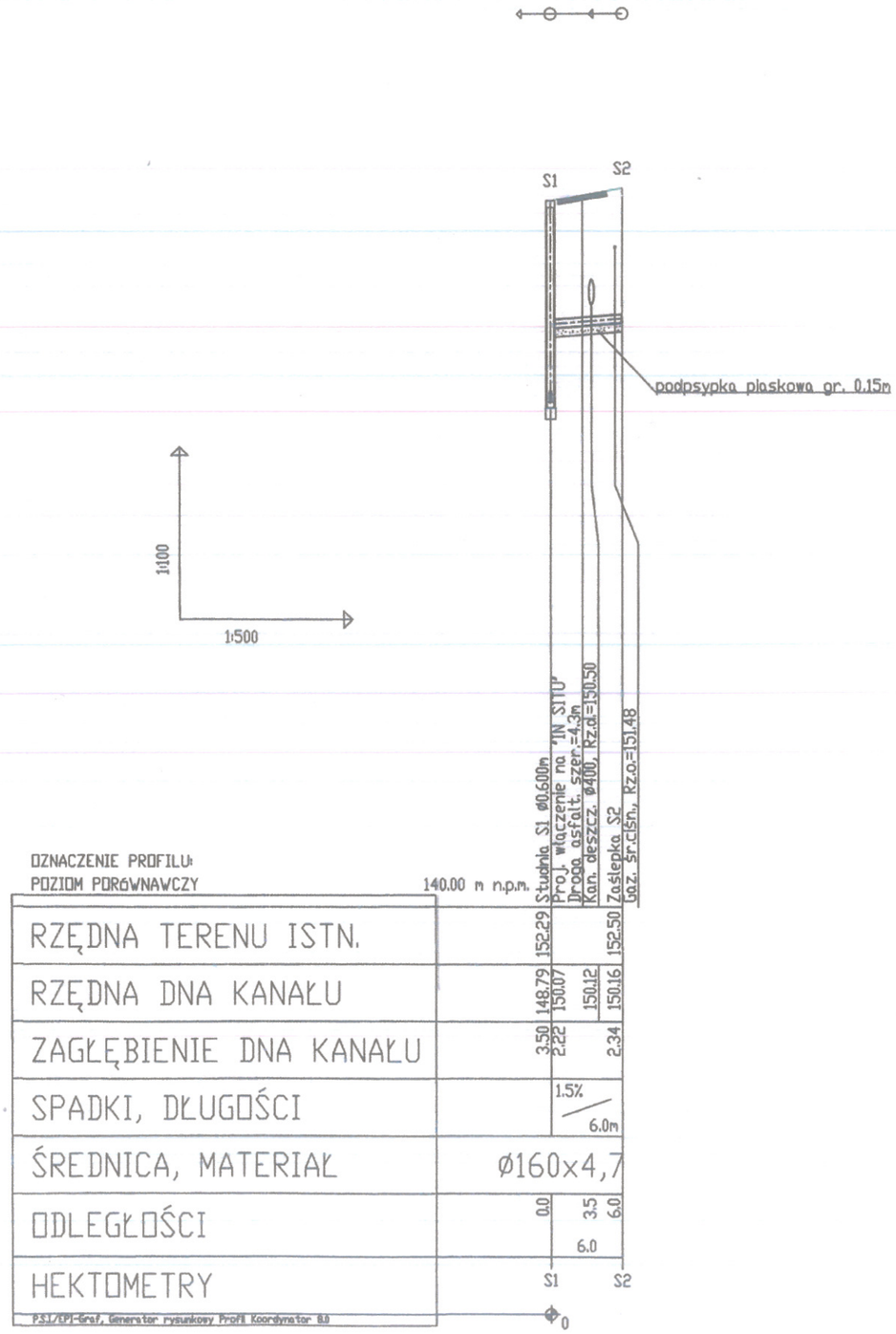

Tytuł projektu:	**PROJEKT BUD.-WYKONAWCZY PRZYŁĄCZA KANALIZACYJNEGO DO DZIAŁKI NR EW. 2533 PRZY UL. PODGÓRNA W MŁAWIE - OBSZAR A8**	
Nazwa i adres Zamawiającego:	Miasto Mława ul. Stary Rynek 19, 06-500 Mława	
Jednostka projektowa:	SAFEGE Oddział w Polsce Al. Jerozolimskie 134 02-305 Warszawa	
Przedmiot rysunku:	PROFIL PRZYŁACZA KANALIZACYJNEGO	
Branża sanitarna projektował:	mgr inż. Wanda Wiśniewska Nr upr.: ST-167/87	Podpis:
Data: 15.02.2018	Skala: 1:500/100 Stadium: PBW	Nr rys.:02

SZCZEGÓŁ ZASYPKI PRZEWODU KANALIZACYJNEGO

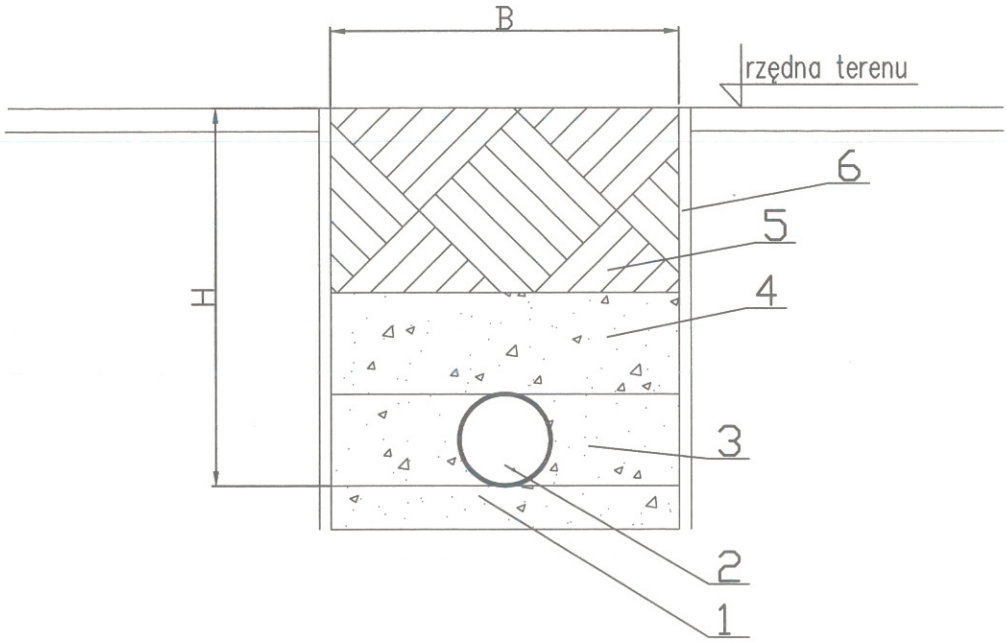

OZNACZENIA

1. PODSYPKA PIASKOWA GR. 0,15m, 0,20m
2. Rurociąg z rur PVC ø160
3. OBSYPKA Z PIASKU GR. 0,30m
4. NADSYPKA Z PIASKU GR. 0,30m
5. ZASYPKA GRUNTEM RODZIMYM
6. Umocnienie wykopu

STUDZIENKA KANALIZACYJNA Z TWORZYWA Ø 600

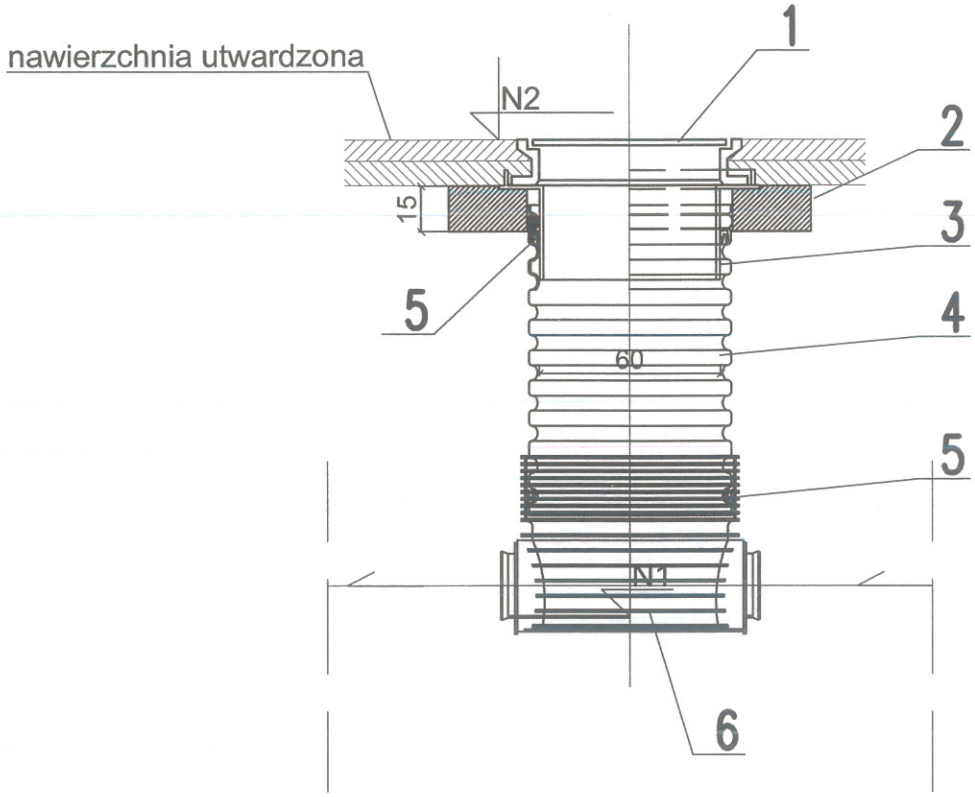

OZNACZENIA:

1. WŁAZ ŻELIWNY TYPU CIĘŻKIEGO Ø 600 WG. PN-EN 124
2. PIERŚCIEN ODCIĄŻAJĄCY Ø1200
3. TELESKOPOWY ADAPTER
4. RURA TRZONOWA KARBOWANA z TWORZYWA Ø600
5. USZCZELKA
6. KINETA Z PP

N1 - RZĘDNA DNA KANŁU
N2 - RZĘDNA TERENU

ZAKŁAD WODOCIĄGÓW, KANALIZACJI
I OCZYSZCZALNIA ŚCIEKÓW
„WOD-KAN" Spółka z o.o.
06-500 Mława, ul. Płocka 106
NIP 569-000-32-88
Regon 130020022

Mława, dnia 16.12.2014r.

Nr pisma 4305/14
Wpłynęło dnia 18.12.2014

M6, AKoł

KT - 579/2014/EM

SAFEGE ODDZIAŁ W POLSCE
ul. Solec 22
00-410 Warszawa

Budowa sieci kanalizacji sanitarnych wraz z urządzeniami oraz odgałęzieniami do granic przyległych nieruchomości w ulicach miasta Mławy dla obszarów objętych zakresem projektowania: A1, A2, A3, A4, A5, A6, A7, A8, zgodnie z przedstawionymi załącznikami – Koncepcjami.

W odpowiedzi na pismo NR Ref.: WA/2819/14/AK z dnia 10.12.2014 roku, Zakład Wodociągów, Kanalizacji i Oczyszczalnia Ścieków „ WOD – KAN'' sp. z o. o. w Mławie, ul. Płocka 106 **ustala następujące warunki techniczne** w celu wybudowania sieci kanalizacji sanitarnych wraz z urządzeniami oraz odgałęzieniami do granic przyległych nieruchomości w ulicach miasta Mławy dla obszarów objętych zakresem projektowania: A1, A2, A3, A4, A5, A6, A7, A8, przedstawionych w załącznikach – Koncepcjach.

1. Odprowadzenie ścieków z ulic poszczególnych obszarów należy przewidzieć poprzez zaprojektowanie i wykonanie sieci kanalizacji sanitarnych zgodnie z opracowanym ideogramem, tj. „Koncepcją rozbudowy sieci kanalizacji sanitarnej dla kierunku rozwoju Mławy". W sporadycznych przypadkach odstąpienie od ww. ideogramu rozbudowy sieci kanalizacji sanitarnej może nastąpić na pisemny wniosek projektanta do Zakładu „WOD-KAN" sp. z o.o. w Mławie wraz z pełnym uzasadnieniem zmiany trasy.
   Przy braku możliwości grawitacyjnego odprowadzenia ścieków z obszaru ujętego opracowaniem należy na trasie projektowanych sieci przewidzieć tłocznie wraz kolektorem ciśnieniowym. Na projektowanych sieciach ulicznych, w odległościach około 50 mb, zaprojektować i wykonać studnie kontrolno-rewizyjne typu włazowego.
   Włączenia zaprojektowanych kolektorów sanitarnych w istniejące studnie kanalizacyjne wykonać za pomocą nawiertnicy z zastosowaniem przejścia szczelnego.
   Na projektowanych kolektorach kanalizacji sanitarnej powinny być zachowane prędkości samooczyszczania.
   Sieci kanalizacji sanitarnych wraz z odgałęzieniami do poszczególnych działek w pasach drogowych należy zaprojektować i wykonać z materiałów o klasie sztywności obwodowej SN8.

2. Wskazanie lokalizacyjne na projektowane sieci kanalizacji sanitarnej z odgałęzieniami w pasie drogowym należy uzyskać w Urzędzie Miasta Mława Wydział Gospodarki Nieruchomościami i Planowania Przestrzennego.

3. Projekt budowlany sieci kanalizacji sanitarnych z urządzeniami i odgałęzieniami należy wykonać zgodnie z obowiązującymi przepisami i normami.

4. Projekt budowlany należy uzgodnić z Zakładem „WOD – KAN'' sp. z o. o. w Mławie, Zarządcami Dróg oraz Zespołem ds. Koordynacji Usytuowania Projektowanych Sieci Uzbrojenia Terenu w celu wyeliminowania zagrożeń kolizji z istniejącym lub planowanym uzbrojeniem terenu w zakresie planowanej inwestycji.

5. W razie przebiegu trasy sieci kanalizacji sanitarnych z odgałęzieniami w pasie drogowym przez działki nie należące do Gminy Mława należy uzyskać zgodę właścicieli tych działek.

6. Sieci kanalizacji sanitarnej z odgałęzieniami w pasie drogowym może wykonać Zakład Wodociągów, Kanalizacji i Oczyszczalnia Ścieków „WOD – KAN'' sp. z o. o. w Mławie, ul. Płocka 106 lub inna osoba prawna lub fizyczna o stosownych uprawnieniach.

7. Przed rozpoczęciem wykonania sieci kanalizacji sanitarnych z odgałęzieniami w pasie drogowym przez inne osoby prawne lub fizyczne należy w Zakładzie „ WOD – KAN'' sp. z o. o. w Mławie dopełnić następujących formalności:

   a) dostarczyć do Zakładu świadectwa jakości materiałów, które będą wykorzystane do wykonania sieci kanalizacji sanitarnych z odgałęzieniami w pasie drogowym,
   b) dostarczyć do Zakładu projekt techniczny wykonywanych sieci kanalizacji sanitarnych z odgałęzieniami w pasie drogowym,
   c) ustalić z Zakładem termin wykonania połączenia wybudowanych sieci kanalizacji sanitarnych z kolektorami istniejącymi.

8. Zgłosić w Zakładzie wstępny odbiór wykonywanej sieci kanalizacji sanitarnej z odgałęzieniami (przed zasypaniem wykopu),

9. Po wykonaniu sieci kanalizacji sanitarnej z odgałęzieniami dostarczyć do Zakładu przed terminem odbioru końcowego: badanie szczelności kolektora sanitarnego, wyniki przeprowadzonej inspekcji telewizyjnej oraz inwentaryzację geodezyjną powykonawczą.

10. Po zakończeniu prac związanych z wykonaniem sieci kanalizacji sanitarnej z odgałęzieniami i zebraniu przez Zakład „WOD – KAN'' kompletu dokumentów w przedmiotowej sprawie następuje odbiór końcowy i włączenie sieci kanalizacji sanitarnej do eksploatacji.

11. Działanie osób prawnych lub fizycznych z naruszeniem warunków technicznych zawartych w tym piśmie, będzie uważane przez Zakład „WOD – KAN'' jako naruszenie obowiązujących norm i będzie zgłaszane stosownym organom w celu podjęcia właściwych decyzji.

12. Warunki techniczne ważne są do 15.12.2016r.

ZASTĘPCA PREZESA

mgr Lucjan Wądołowski

URZĄD
MIASTA STOŁECZNEGO WARSZAWY
WYDZIAŁ PLANOWANIA PRZESTRZENNEGO
URBANISTYKI, ARCHITEKTURY I NADZORU BUDOWLANEGO

Warszawa, dnia 1987-02-26 19 r.

Nr ewidencyjny St-167/87

STWIERDZENIE POSIADANIA PRZYGOTOWANIA ZAWODOWEGO

do pełnienia samodzielnej funkcji technicznej w budownictwie

Na podstawie art. 18 ust. 5 i art. 57 ust. 3 ustawy z dnia 24 października 1974 r. – Prawo budowlane (Dz. U. Nr 38, poz. 229) oraz § 2 ust.1 pkt 1, § 5 ust.1 pkt 1, § 7, § 13 ust.1 pkt 4 lit.a rozp. Ministra Gospodarki Terenowej i Ochrony Środowiska z dnia 20 lutego 1975 r. w sprawie samodzielnych funkcji technicznych w budownictwie (Dz. U. Nr 8, poz. 46).

STWIERDZAM

że Ob. WANDA WIŚNIEWSKA c.Kazimierza

magister inżynier inżynierii środowiska

urodzony(a) dnia 15 lutego 1953 r. Warszawa

posiada przygotowanie zawodowe do pełnienia samodzielnej funkcji projektanta oraz kierownika budowy i robót

w specjalności instalacyjno-inżynieryjnej w zakresie sieci sanitarnych :

1/ do sporządzania projektów sieci wodociągowych i kanalizacyjnych uzbrojenia terenu,

2/ do kierowania, nadzorowania i kontrolowania budowy i robót, kierowania i kontrolowania wytwarzania konstrukcyjnych elementów sieci oraz oceniania i badania stanu technicznego w zakresie sieci wodociągowych i kanalizacyjnych uzbrojenia terenu.-

URZĄD MIASTA STOŁECZNEGO WARSZAWY

wj

Druk ABC-UZP

POLSKA
IZBA
INŻYNIERÓW
BUDOWNICTWA

Zaświadczenie

o numerze weryfikacyjnym:

MAZ-EVG-9SU-QV4 *

Pani WANDA WIŚNIEWSKA o numerze ewidencyjnym MAZ/IS/4982/01
adres zamieszkania ul. JANA OLBRACHTA 11A m 30, 01-111 WARSZAWA
jest członkiem Mazowieckiej Okręgowej Izby Inżynierów Budownictwa i posiada wymagane ubezpieczenie od odpowiedzialności cywilnej.
Niniejsze zaświadczenie jest ważne od 2018-01-01 do 2018-12-31.

Zaświadczenie zostało wygenerowane elektronicznie i opatrzone bezpiecznym podpisem elektronicznym weryfikowanym przy pomocy ważnego kwalifikowanego certyfikatu w dniu 2018-01-03 roku przez:

Mieczysław Grodzki, Przewodniczący Rady Mazowieckiej Okręgowej Izby Inżynierów Budownictwa.

(Zgodnie art. 5 ust 2 ustawy z dnia 18 września 2001 r. o podpisie elektronicznym (Dz. U. 2001 Nr 130 poz. 1450) dane w postaci elektronicznej opatrzone bezpiecznym podpisem elektronicznym weryfikowanym przy pomocy ważnego kwalifikowanego certyfikatu są równoważne pod względem skutków prawnych dokumentom opatrzonym podpisami własnoręcznymi.)

* Weryfikację poprawności danych w niniejszym zaświadczeniu można sprawdzić za pomocą numeru weryfikacyjnego zaświadczenia na stronie Polskiej Izby Inżynierów Budownictwa www.piib.org.pl lub kontaktując się z biurem właściwej Okręgowej Izby Inżynierów Budownictwa.

odpis jest prawidłowy