KONSTRUKCJA ŚCIANY W OSI 8-8

SKALA 1:25

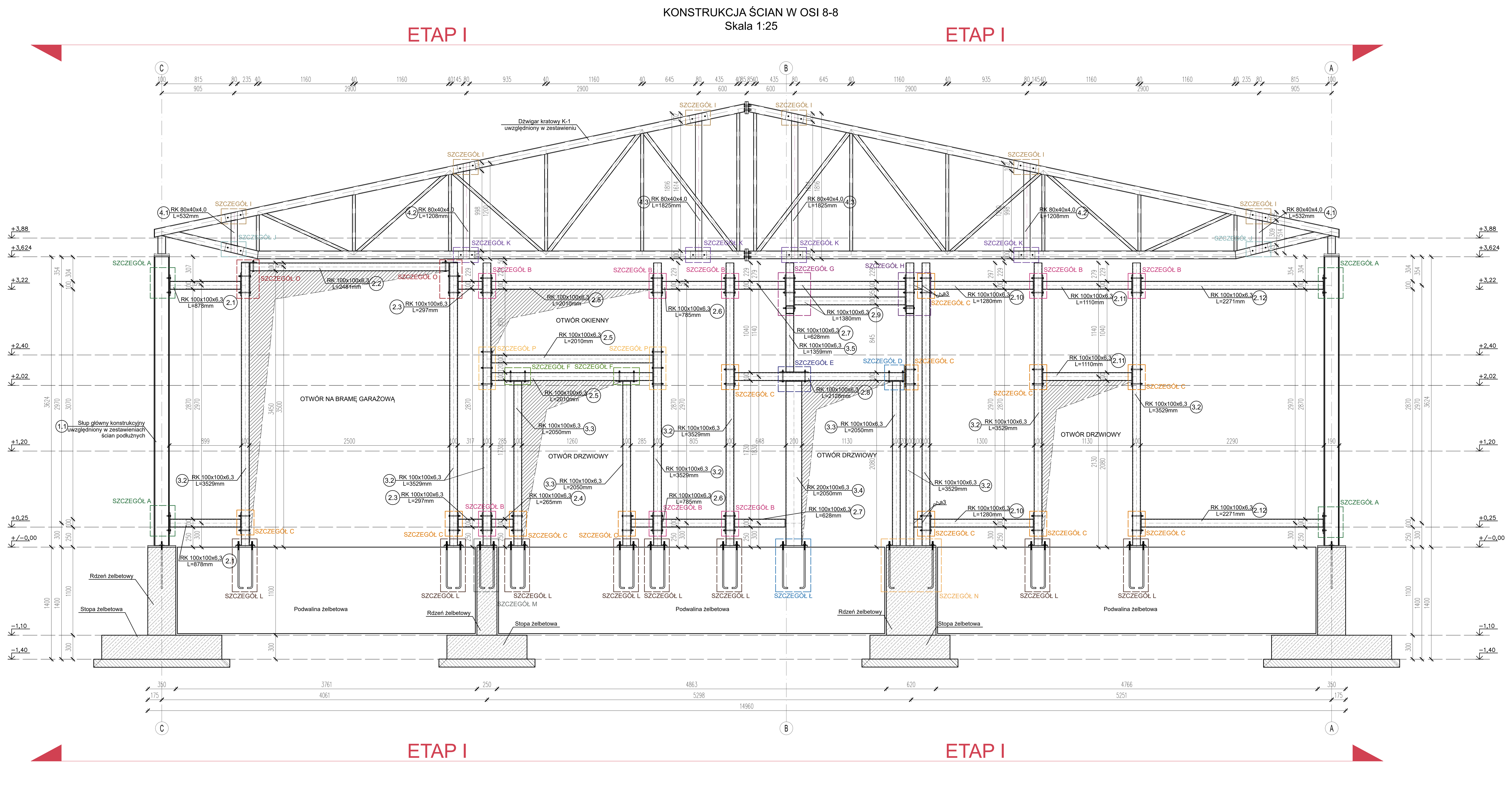

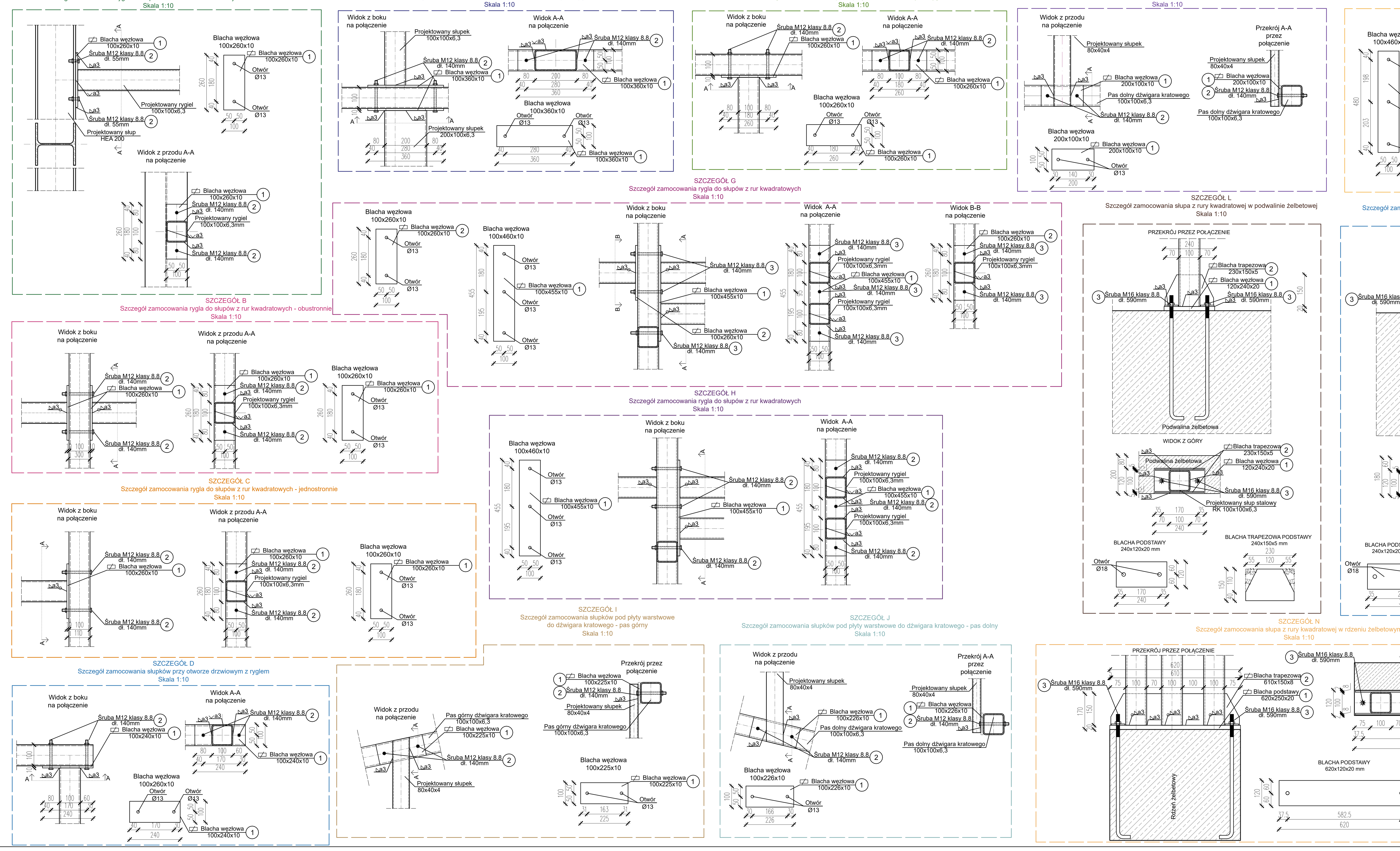

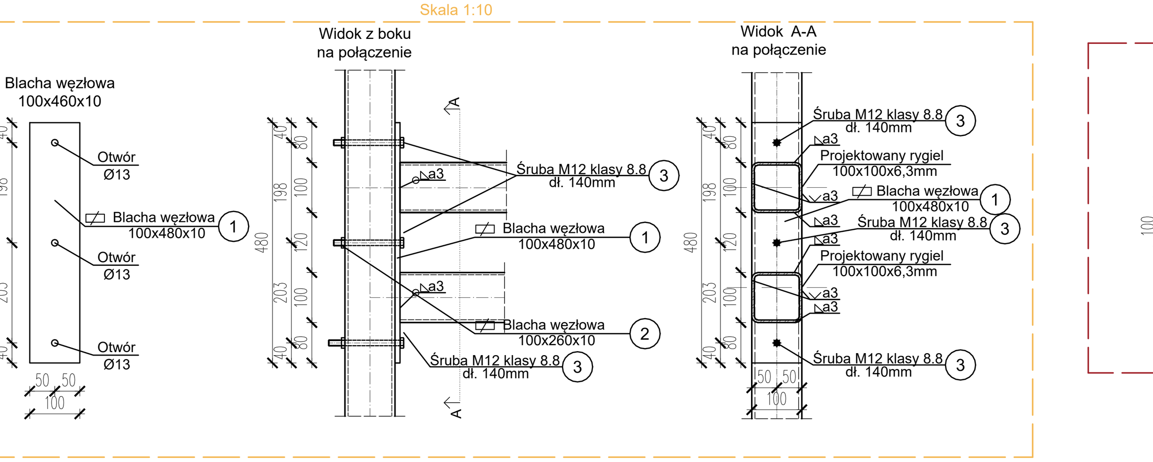

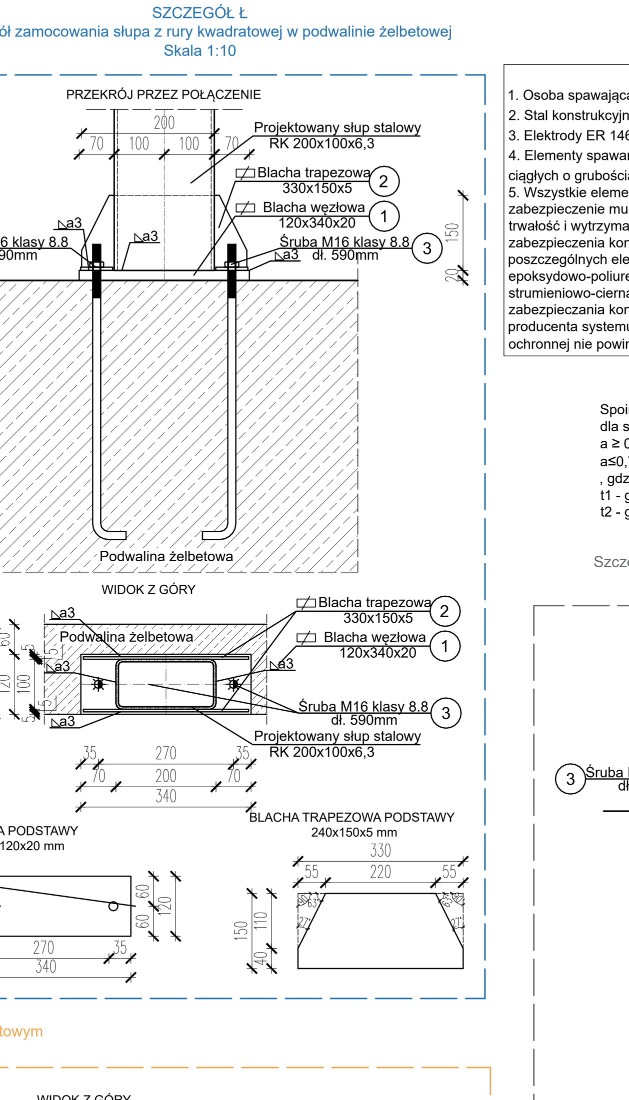

UWAGA !!!

1. Osoba spawająca musi wykazac się odpowiednimi uprawnieniami.
2. Stal konstrukcyjna: St3SX
3. Elektrody ER 146
4. Elementy spawane łączyć ze sobą przy pomocy spoin pachwinowych ciągłych o grubościach zgodnie z oznaczeniami na rysunku.
5. Wszystkie elementy zabezpieczyć antykorozyjnie. Zastosowane zabezpieczenie musi być sprawdzone i skuteczne, gdyż zagwarantuje nam trwałość i wytrzymałość konstrukcji. Jedną z najskuteczniejszych forma zabezpieczania konstrukcji stalowej przed korozją jest zabezpieczenie poszczególnych elementów poprzez malowanie zestawem farb epoksydowo-poliuretanowych po wcześniejszym oczyszczeniu metodą strumieniowo-cierną do klasy Sa-2,5 wg. PN-EN ISO 8501-1. Podczas zabezpieczania konstrukcji przed korozją postępować zgodnie z wytycznymi producenta systemu powłok antykorozyjnych. Standardowa grubość powłoki ochronnej nie powinna być mniejsza niż 120 μm.

Spoiny łączące elementy dobrane zgodnie z warunkiem dla spoin pachwinowych:
a ≥ 0,2t2, lecz 10 mm≥a≥2,5 mm
a≤0,7t1 oraz a≤16 mm
, gdzie:
t1 - grubość cieńszego elementu
t2 - grubość grubszego z łączonych elementów

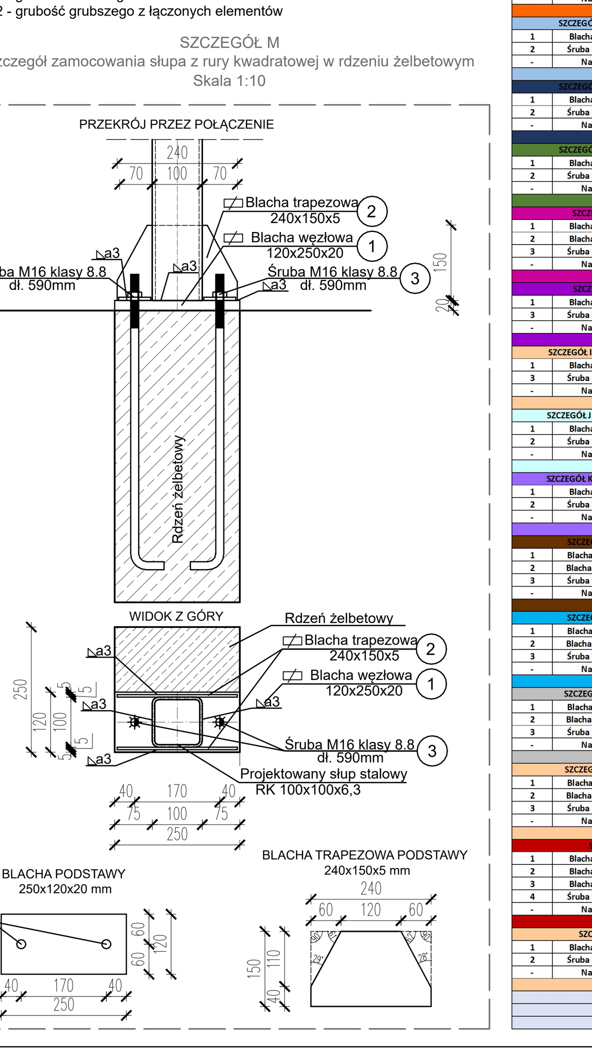

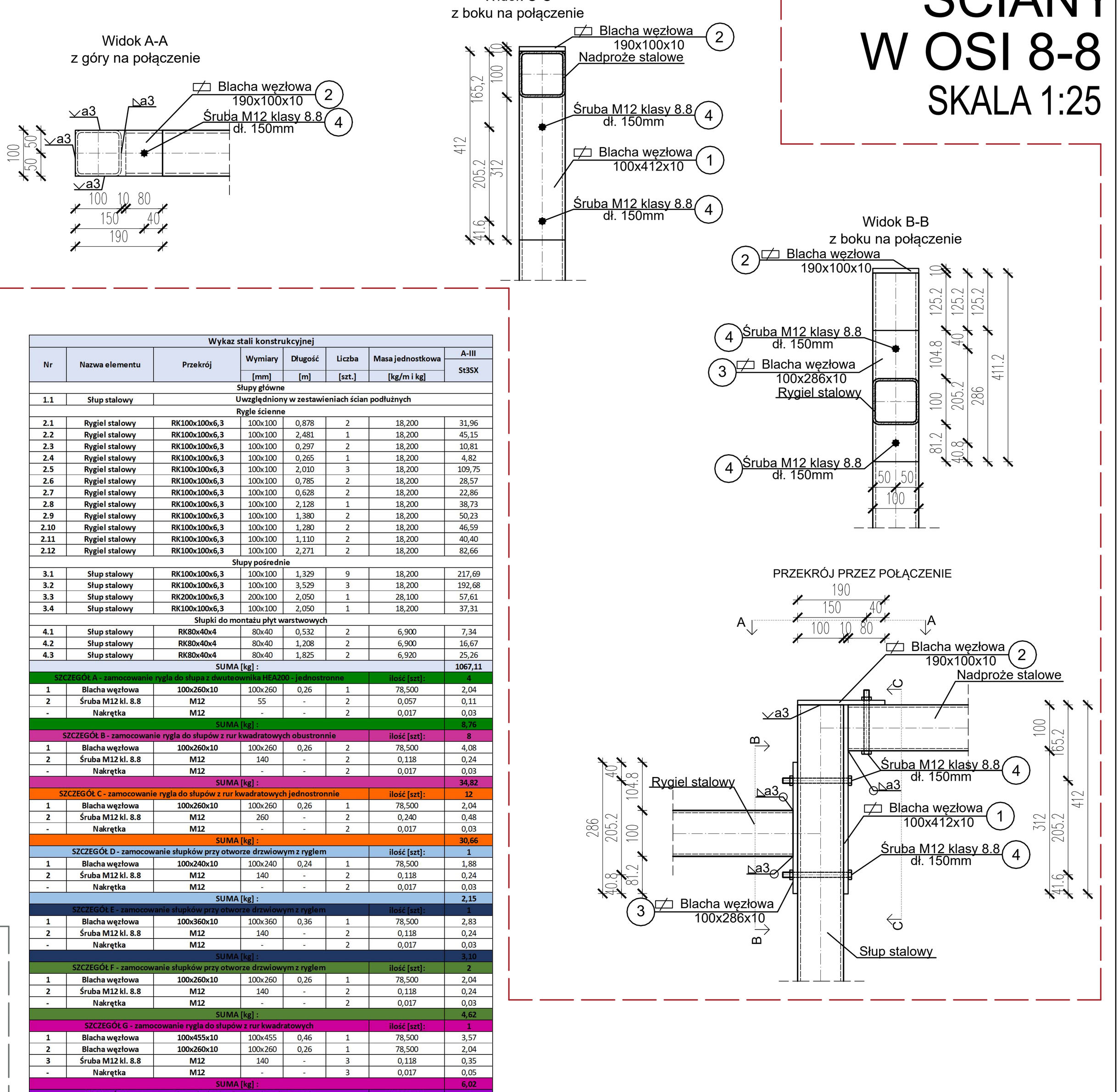

Wykaz stali konstrukcyjnej							
Nr	Nazwa elementu	Przekrój	Wymiary [mm]	Długość [m]	Liczba [szt.]	Masa jednostkowa [kg/m i kg]	A-III St3SX
Słupy główne							
1.1	Słup stalowy	Uwzględniony w zestawieniach ścian podłużnych					
Rygle ścienne							
2.1	Rygiel stalowy	RK100x100x6,3	100x100	0,878	2	18,200	31,96
2.2	Rygiel stalowy	RK100x100x6,3	100x100	2,481	1	18,200	45,15
2.3	Rygiel stalowy	RK100x100x6,3	100x100	0,297	2	18,200	10,81
2.4	Rygiel stalowy	RK100x100x6,3	100x100	0,265	1	18,200	4,82
2.5	Rygiel stalowy	RK100x100x6,3	100x100	2,010	3	18,200	109,75
2.6	Rygiel stalowy	RK100x100x6,3	100x100	0,785	2	18,200	28,57
2.7	Rygiel stalowy	RK100x100x6,3	100x100	0,628	2	18,200	22,86
2.8	Rygiel stalowy	RK100x100x6,3	100x100	2,128	1	18,200	38,73
2.9	Rygiel stalowy	RK100x100x6,3	100x100	1,380	2	18,200	50,23
2.10	Rygiel stalowy	RK100x100x6,3	100x100	1,280	2	18,200	46,59
2.11	Rygiel stalowy	RK100x100x6,3	100x100	1,110	2	18,200	40,40
2.12	Rygiel stalowy	RK100x100x6,3	100x100	2,271	2	18,200	82,66
Słupy pośrednie							
3.1	Słup stalowy	RK100x100x6,3	100x100	1,329	9	18,200	217,69
3.2	Słup stalowy	RK100x100x6,3	100x100	3,529	3	18,200	192,68
3.3	Słup stalowy	RK200x100x6,3	200x100	2,050	1	28,100	57,61
3.4	Słup stalowy	RK100x100x6,3	100x100	2,050	1	18,200	37,31
Słupki do montażu płyt warstwowych							
4.1	Słup stalowy	RK80x40x4	80x40	0,532	2	6,900	7,34
4.2	Słup stalowy	RK80x40x4	80x40	1,208	2	6,900	16,67
4.3	Słup stalowy	RK80x40x4	80x40	1,825	2	6,920	25,26
SUMA [kg] :							1067,11
SZCZEGÓŁ A - zamocowanie rygla do słupa z dwuteownika HEA200 - jednostronne						ilość [szt]:	4
1	Blacha węzłowa	100x260x10	100x260	0,26	1	78,500	2,04
2	Śruba M12 kl. 8.8	M12	55	-	2	0,057	0,11
-	Nakrętka	M12	-	-	2	0,017	0,03
SUMA [kg] :							8,76
SZCZEGÓŁ B - zamocowanie rygla do słupów z rur kwadratowych obustronnie						ilość [szt]:	8
1	Blacha węzłowa	100x260x10	100x260	0,26	2	78,500	4,08
2	Śruba M12 kl. 8.8	M12	140	-	2	0,118	0,24
-	Nakrętka	M12	-	-	2	0,017	0,03
SUMA [kg] :							34,82
SZCZEGÓŁ C - zamocowanie rygla do słupów z rur kwadratowych jednostronnie						ilość [szt]:	12
1	Blacha węzłowa	100x260x10	100x260	0,26	1	78,500	2,04
2	Śruba M12 kl. 8.8	M12	260	-	2	0,240	0,48
-	Nakrętka	M12	-	-	2	0,017	0,03
SUMA [kg] :							30,66
SZCZEGÓŁ D - zamocowanie słupków przy otworze drzwiowym z ryglem						ilość [szt]:	1
1	Blacha węzłowa	100x240x10	100x240	0,24	1	78,500	1,88
2	Śruba M12 kl. 8.8	M12	140	-	2	0,118	0,24
-	Nakrętka	M12	-	-	2	0,017	0,03
SUMA [kg] :							2,15
SZCZEGÓŁ E - zamocowanie słupków przy otworze drzwiowym z ryglem						ilość [szt]:	1
1	Blacha węzłowa	100x360x10	100x360	0,36	1	78,500	2,83
2	Śruba M12 kl. 8.8	M12	140	-	2	0,118	0,24
-	Nakrętka	M12	-	-	2	0,017	0,03
SUMA [kg] :							3,10
SZCZEGÓŁ F - zamocowanie słupków przy otworze drzwiowym z ryglem						ilość [szt]:	2
1	Blacha węzłowa	100x260x10	100x260	0,26	1	78,500	2,04
2	Śruba M12 kl. 8.8	M12	140	-	2	0,118	0,24
-	Nakrętka	M12	-	-	2	0,017	0,03
SUMA [kg] :							4,62
SZCZEGÓŁ G - zamocowanie rygla do słupów z rur kwadratowych						ilość [szt]:	1
1	Blacha węzłowa	100x455x10	100x455	0,46	1	78,500	3,57
2	Blacha węzłowa	100x260x10	100x260	0,26	1	78,500	2,04
3	Śruba M12 kl. 8.8	M12	140	-	3	0,118	0,35
-	Nakrętka	M12	-	-	3	0,017	0,05
SUMA [kg] :							6,02
SZCZEGÓŁ H - zamocowanie rygla do słupów z rur kwadratowych						ilość [szt]:	1
1	Blacha węzłowa	100x455x10	100x455	0,455	1	78,500	3,57
3	Śruba M12 kl. 8.8	M12	140	-	3	0,118	0,35
-	Nakrętka	M12	-	-	3	0,017	0,05
SUMA [kg] :							3,98
SZCZEGÓŁ I- zamocowanie słupka do montażu płyt do pasa górnego dźwigara						ilość [szt]:	6
1	Blacha węzłowa	225x100x10	225x100	0,23	1	78,500	1,77
3	Śruba M12 kl. 8.8	M12	140	-	2	0,118	0,24
-	Nakrętka	M12	-	-	2	0,017	0,03
SUMA [kg] :							12,22
SZCZEGÓŁ J - zamocowanie słupka do montażu płyt do pasa dolnego dźwigara						ilość [szt]:	2
1	Blacha węzłowa	226x100x10	226x100	0,23	1	78,500	1,77
2	Śruba M12 kl. 8.8	M12	140	-	2	0,118	0,24
-	Nakrętka	M12	-	-	2	0,017	0,03
SUMA [kg] :							4,09
SZCZEGÓŁ K - zamocowanie słupka do montażu płyt do pasa dolnego dźwigara						ilość [szt]:	4
1	Blacha węzłowa	200x100x10	200x100	0,20	1	78,500	1,57
2	Śruba M12 kl. 8.8	M12	140	-	2	0,118	0,24
-	Nakrętka	M12	-	-	2	0,017	0,03
SUMA [kg] :							7,36
SZCZEGÓŁ L - zamocowanie słupa z rury kwadratowej w podwalinie						ilość [szt]:	8
1	Blacha podstawy	120x240x20	120x240	0,24	1	157,000	4,52
2	Blacha trapezowa	230x150x5	230x150	0,23	1	39,250	1,35
3	Śruba M16 kl. 8.8	M16	590	0,59	2	0,971	1,94
-	Nakrętka	M16	-	-	2	0,034	0,07
SUMA [kg] :							63,09
SZCZEGÓŁ Ł - zamocowanie słupa z rury kwadratowej w podwalinie						ilość [szt]:	1
1	Blacha podstawy	120x340x20	120x340	0,34	1	157,000	6,41
2	Blacha trapezowa	230x150x5	320x150	32,00	1	39,250	1,88
3	Śruba M16 kl. 8.8	M16	590	0,59	2	0,971	1,94
-	Nakrętka	M16	-	-	2	0,034	0,07
SUMA [kg] :							10,30
SZCZEGÓŁ M - zamocowanie słupa stalowego w rdzeniu żelbetowym						ilość [szt]:	1
1	Blacha podstawy	250x120x20	250x120	0,25	1	157,000	4,71
2	Blacha trapezowa	240x150x5	240x150	0,24	2	39,250	2,83
3	Śruba M16 kl. 8.8	M16	590	0,59	2	0,971	1,94
-	Nakrętka	M16	-	-	2	0,034	0,07
SUMA [kg] :							9,55
SZCZEGÓŁ N - zamocowanie słupa stalowego w rdzeniu żelbetowym						ilość [szt]:	1
1	Blacha podstawy	620x120x20	620x120	0,62	1	157,000	11,68
2	Blacha trapezowa	610x150x5	610x150	0,61	2	39,250	7,18
3	Śruba M16 kl. 8.8	M16	590	0,59	2	0,971	1,94
-	Nakrętka	M16	-	-	2	0,034	0,07
SUMA [kg] :							20,87
SZCZEGÓŁ O - zamocowanie słupa z ryglem i nadprożem						ilość [szt]:	2
1	Blacha węzłowa	100x412x10	100x412	0,412	1	78,500	3,23
2	Blacha węzłowa	190x100x10	190x100	0,190	1	78,500	1,49
3	Blacha węzłowa	100x286x10	100x286	0,286	1	78,500	2,25
4	Śruba M12 kl. 8.8	M12	150	-	3	0,126	0,38
-	Nakrętka	M12	-	-	3	0,017	0,05
SUMA [kg] :							14,80
SZCZEGÓŁ P - zamocowanie rygli do słupa z rury kwadratowej						ilość [szt]:	2
1	Blacha węzłowa	100x480x10	100x480	0,480	1	78,500	2,04
2	Śruba M12 kl. 8.8	M12	140	-	3	0,118	0,35
-	Nakrętka	M12	-	-	3	0,017	0,05
SUMA [kg] :							4,89
SUMA [kg] :							1308,37
Dodadek na spoiny 1,5% [kg] :							19,63
Masa całkowita jednego elementu [kg] :							1328,00

Tytuł:	MODERNIZACJA BAZY SPORTOWEJ NA TERENIE MIASTA MŁAWA
Stadium:	PROJEKT TECHNICZNY
Inwestor:	MIASTO MŁAWA Stary Rynek 19 06-500 Mława
Obiekt:	BUDYNEK MAGAZYNOWY, WARSZTATOWY oraz POMIESZCZENIA SANITARNE OGÓLNODOSTĘPNE adres: rejon ul. Nowoleśnej, 06-500 Mława obręb: 0010 Miasto Mława , m. Mława, jednostka ewidencyjna: 141301_1 Mława dz. nr ewid.: 3041/6 i 3041/12

Jednostka Projektująca :
PRACOWNIA PROJEKTOWA FSprojekt
ul. PODHALAŃSKA 41
87-300 BRODNICA
tel. : +48 56 697 40 30
kom.: +48 790 28 29 50
www.fsprojekt.eu

Branża: KONSTRUKCYJNO-BUDOWLANA

	Nr upr.	Podpis
Projektant architektury i konstrukcji - projektant główny: mgr inż. Marcin Fabiański upr. nr: KUP/0116/PWOK/12 w specjalności konstrukcyjno- budowlanej do projektowania i kierowania robotami bud. bez ograniczeń upr. nr: KUP/0088/ZOOA/12 w specjalności architektonicznej do projektowania w ograniczonym zakresie	KUP/0116/PWOK/12 KUP/0088/ZOOA/12	
Projektant konstrukcji - sprawdzający: mgr inż. Rafał Stramski upr. nr: WAM/0029/POOK/12 w specjalności konstrukcyjno- budowlanej do projektowania bez ograniczeń	WAM/0029/POOK/12	
Opracowała: mgr inż. Ewelina Lewandowska		

Nazwa rysunku: KONSTRUKCJA ŚCIANY W OSI 8-8

Skala:	Data (dd.mm.rrrr):	Numer rys.:	TOM:
1:25	09.2021	K-10	PT