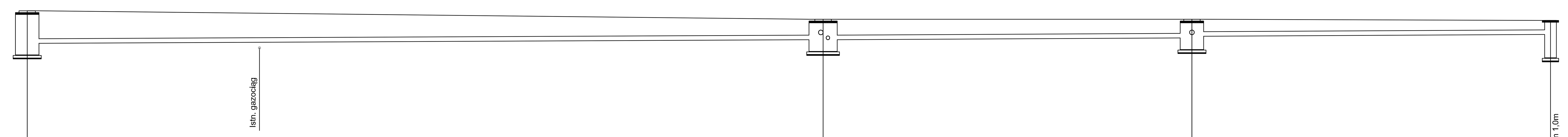

Poziom porównawczy 140,00 m n.p.m.

	KD1 (Proj. studnia bet. Ø1,0m osadnik 0,5m)		KD2 (Proj. studnia bet. Ø1,0m osadnik 0,5m)		KD3 (Proj. studnia bet. Ø1,0m osadnik 0,5m)		Wp3 (Proj. wpust drogowy studnia bet. Ø0,5m z osadnikiem 1,0m)
Rzędna terenu projektowanego	150,50		150,14		150,14		150,09
Rzędna dna kanału	149,12		149,27		149,35 / 149,42		149,50
Zagłębienie dna kanału [m]	1,38		0,87		0,79 / 0,72		0,59
Odległości [m]		33,92		15,73		15,28	
Średnice, materiał / Spadek		PVC-U_SDR34_I 200x5,9 0,44%		PVC-U_SDR34_I 200x5,9		0,5%	
Długość trasy [m]	0,00		33,92		49,65		64,93

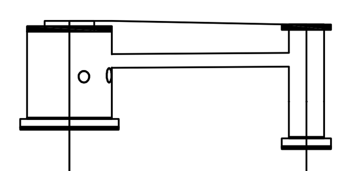

Poziom porównawczy 140,00 m n.p.m.

	KD2 (Proj. studnia bet. Ø1,0m osadnik 0,5m)		Wp1 (Proj. wpust drogowy studnia bet. Ø0,5m z osadnikiem 1,0m)
Rzędna terenu projektowanego	150,14		150,09
Rzędna dna kanału	149,27 / 149,48		149,50
Zagłębienie dna kanału [m]	0,87 / 0,66		0,59
Odległości [m]		3,35	
Średnice, materiał / Spadek		PVC-U_SDR34_I 200x5,9 0,5%	
Długość trasy [m]	0,00		3,35

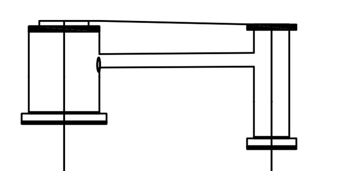

Poziom porównawczy 140,00 m n.p.m.

	KD3 (Proj. studnia bet. Ø1,0m osadnik 0,5m)		Wp2 (Proj. wpust drogowy studnia bet. Ø0,5m z osadnikiem 1,0m)
Rzędna terenu projektowanego	150,14		150,09
Rzędna dna kanału	149,35 / 149,48		149,50
Zagłębienie dna kanału [m]	0,79 / 0,66		0,59
Odległości [m]		2,93	
Średnice, materiał / Spadek		PVC-U_SDR34_I 200x5,9 0,5%	
Długość trasy [m]	0,00		2,93

UWAGI:

1. Projektowane elementy instalacji i urządzenia techniczne znajdujące się na rysunkach, a nie mające odniesienia w części opisowej i znajdujące się w części opisowej, a nie znajdujące odniesienia na rysunkach, należy traktować jako całość opracowania.
2. Wszelkie prace należy prowadzić zgodnie z zasadami sztuki budowlanej, szczegółowymi zaleceniami polskich przepisów budowlanych i norm branżowych, atestów i dopuszczeń do stosowania oraz według zaleceń i zgodnie z technologiami producentów wszelkich wyrobów i systemów budowlanych stosowanych w realizacji projektu.
3. Przed przystąpieniem do prac budowlanych wszystkie wymiary należy sprzwdzić w naturze.
4. Niniejsza dokumentacja stanowi część opracowania wielobranżowego. Dokumentację wielobranżową należy rozpatrywać jako całość.
5. Nie należy prowadzić robót w oparciu o dokumentację jednej branży bez sprawdzenia ich odniesień do architektury i pozostałych branż. Ewentualne wątpliwości lub wady koordynacyjne należy przedstawić nadzorowi autorskiemu przed przystąpieniem do wykonywania robót.
7. Wszelkie propozycje rozwiązań zamiennych należy uzgodnić z Projektantem, a następnie uzyskać akceptację Inwestora dla ich wprowadzenia.
8. Wszystkie elementy budowlano-konstrukcyjne, które tego wymagają, należy wykonać zgodnie z Warunkami Ochrony Przeciwpożarowej.
9. Wszystkie materiały muszą posiadać dopuszczenia do stosowania.
10. W sprawach nie określonych dokumentacją obowiązują: warunki techniczne, jakim powinny odpowiadać budynki i ich usytuowanie; warunki techniczne wykonania i odbioru robót budowlano-montażowych; aktualne normy, instrukcje, wytyczne, świadectwa dopuszczenia i aprobaty techniczne; instrukcje i wytyczne producentów i dostawców materiałów

Tytuł: MODERNIZACJA BAZY SPORTOWEJ NA TERENIE MIASTA MŁAWA

Stadium: PROJEKT TECHNICZNY

Inwestor: MIASTO MŁAWA
Stary Rynek 19
06-500 Mława

Obiekt: BUDYNEK MAGAZYNOWY, WARSZTATOWY oraz POMIESZCZENIA SANITARNE OGÓLNODOSTĘPNE
adres: ul. Nowoleśna, 06-500 Mława
obręb: 0010 Miasto Mława , m. Mława,
jednostka ewidencyjna: 141301_1 Mława
dz. nr ewid.: 3041/12

Jednostka Projektująca :
PRACOWNIA PROJEKTOWA FSprojekt
ul. PODHALAŃSKA 41
87-300 BRODNICA
tel. : +48 56 697 40 30
kom.: +48 790 28 29 50
www.fsprojekt.eu

Branża: SANITARNA

Projektant	Nr upr.	Podpis
Projektant instalacji sanitarnych: mgr inż. Jakub Drozdowski upr. nr: WAM/0144/PBS/21 w specjalności instalacyjnej do projektowania bez ograniczeń w zakresie sieci, instalacji i urządzeń cieplnych, wentylacyjnych, gazowych, wodociągowych i kanalizacyjnych	WAM/0144/PBS/21	
Projektant instalacji sanitarnych - sprawdzający: mgr inż. Szymon Lewkowski upr. nr: WAM/0055/PBS/21 w specjalności instalacyjnej do projektowania bez ograniczeń w zakresie sieci, instalacji i urządzeń cieplnych, wentylacyjnych, gazowych, wodociągowych i kanalizacyjnych	WAM/0055/PBS/21	

Nazwa rysunku: PROFIL PODŁUŻNY- ZEWNĘTRZNA INSTALACJA KAN. DESZCZOWEJ

Skala:	Data (dd.mm.rrrr):	Numer rys.:	TOM:
1:100/1:100	09.2021	SZ-4	IV-PT