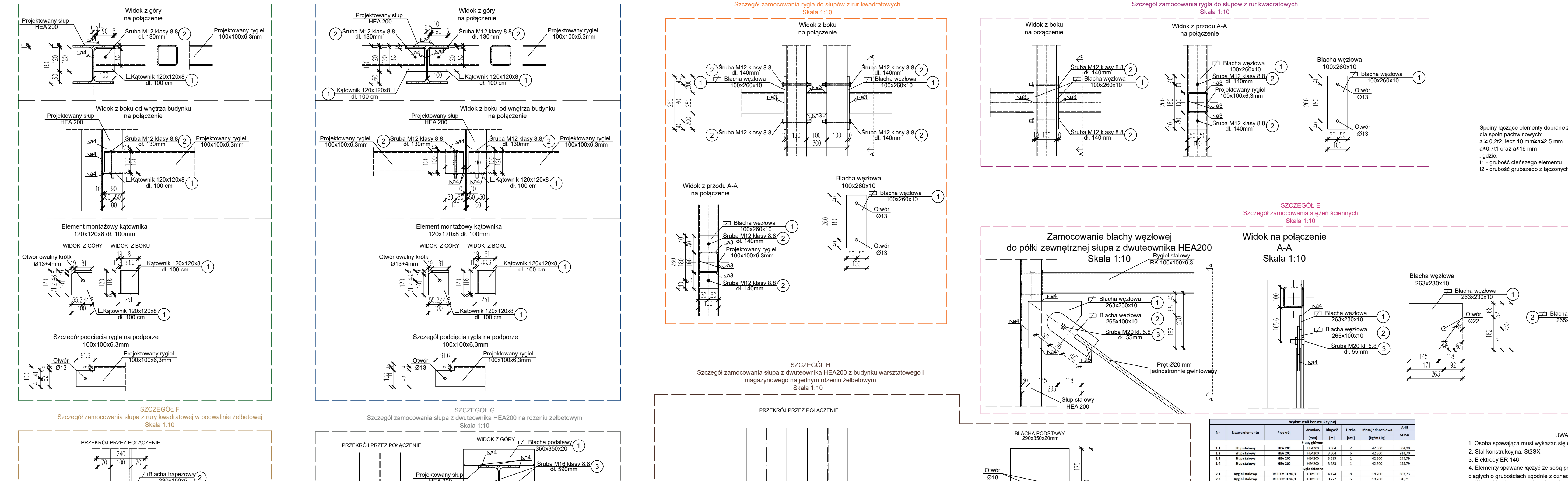

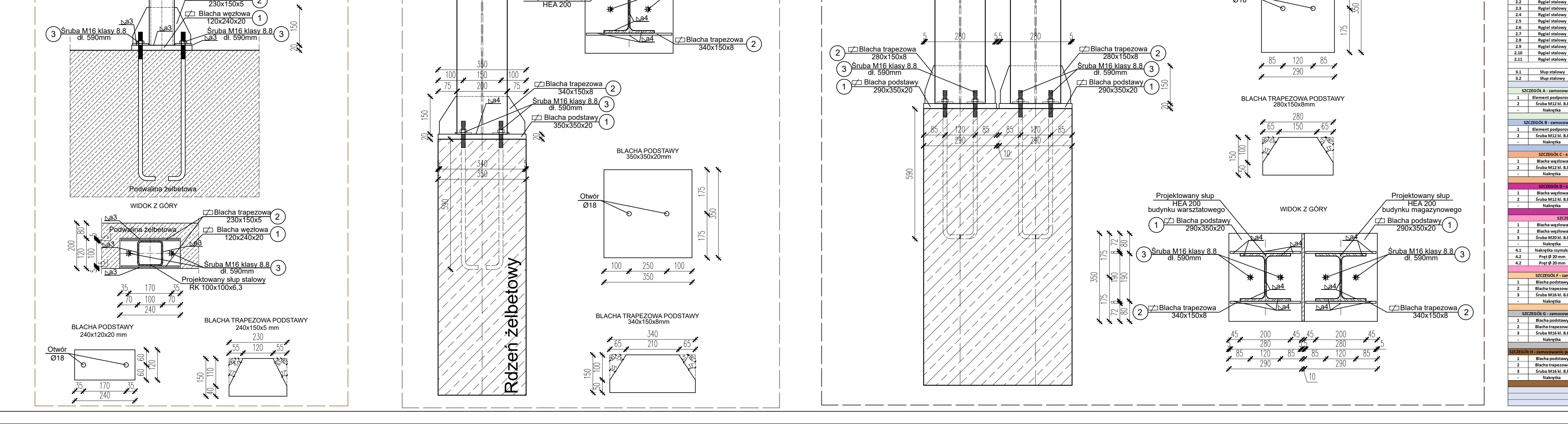

KONSTRUKCJA ŚCIANY W OSI A-A
SKALA 1:25

Spoiny łączące elementy dobrane zgodnie z warunkiem dla spoin pachwinowych:
a ≥ 0,2t2, lecz 10 mm≥a≤2,5 mm
a≤0,7t1 oraz a≤16 mm
, gdzie:
t1 - grubość cieńszego elementu
t2 - grubość grubszego z łączonych elementów

Wykaz stali konstrukcyjnej							
Nr	Nazwa elementu	Przekrój	Wymiary [mm]	Długość [m]	Liczba [szt.]	Masa jednostkowa [kg/m i kg]	A-III St3SX
Słupy główne							
1.1	Słup stalowy	HEA 200	HEA200	3,604	2	42,300	304,90
1.2	Słup stalowy	HEA 200	HEA200	3,604	6	42,300	914,70
1.3	Słup stalowy	HEA 200	HEA200	3,683	1	42,300	155,79
1.4	Słup stalowy	HEA 200	HEA200	3,683	1	42,300	155,79
Rygle ścienne							
2.1	Rygiel stalowy	RK100x100x6,3	100x100	4,174	8	18,200	607,73
2.2	Rygiel stalowy	RK100x100x6,3	100x100	0,777	5	18,200	70,71
2.3	Rygiel stalowy	RK100x100x6,3	100x100	0,16	5	18,200	14,56
2.4	Rygiel stalowy	RK100x100x6,3	100x100	2,01	20	18,200	731,64
2.5	Rygiel stalowy	RK100x100x6,3	100x100	0,886	5	18,200	80,63
2.6	Rygiel stalowy	RK100x100x6,3	100x100	1,067	5	18,200	97,10
2.7	Rygiel stalowy	RK100x100x6,3	100x100	0,857	5	18,200	3,46
2.8	Rygiel stalowy	RK100x100x6,3	100x100	0,984	5	18,200	91,00
2.9	Rygiel stalowy	RK100x100x6,3	100x100	0,927	5	18,200	91,00
2.10	Rygiel stalowy	RK100x100x6,3	100x100	1,247	5	18,200	91,00
2.11	Rygiel stalowy	RK100x100x6,3	100x100	1,477	5	18,200	91,00
Słupy pośrednie							
3.1	Słup stalowy	2xRK100x100x6,3	100x100	3,84	2	18,200	139,78
3.2	Słup stalowy	RK100x100x6,3	100x100	3,84	7	18,200	489,22
SUMA [kg] :							4129,99
SZCZEGÓŁ A - zamocowanie rygla do słupa z dwuteownika HEA200 - jednostronne						ilość [szt]:	44
1	Element podporowy	120x120x8	120x120	0,10	1	14,710	1,47
2	Śruba M12 kl. 8.8	M12	130	-	1	0,109	0,11
-	Nakrętka	M12	-	-	1	0,017	0,02
SUMA [kg] :							70,28
SZCZEGÓŁ B - zamocowanie rygla do słupa z dwuteownika HEA200 - obustronne						ilość [szt]:	6
1	Element podporowy	120x120x8	120x120	0,10	2	14,710	2,94
2	Śruba M12 kl. 8.8	M12	130	-	2	0,109	0,22
-	Nakrętka	M12	-	-	2	0,017	0,03
SUMA [kg] :							19,17
SZCZEGÓŁ C - zamocowanie rygla do słupów z rur kwadratowych						ilość [szt]:	5
1	Blacha węzłowa	100x260x10	100x260	0,26	2	78,500	4,08
2	Śruba M12 kl. 8.8	M12	140	-	4	0,118	0,47
-	Nakrętka	M12	-	-	4	0,017	0,07
SUMA [kg] :							23,11
SZCZEGÓŁ D - zamocowanie rygla do słupów z rur kwadratowych						ilość [szt]:	25
1	Blacha węzłowa	100x260x10	100x260	0,26	2	78,500	4,08
2	Śruba M12 kl. 8.8	M12	140	-	4	0,118	0,47
-	Nakrętka	M12	-	-	4	0,017	0,07
SUMA [kg] :							115,56
SZCZEGÓŁ E - zamocowanie stężeń ściennych						ilość [szt]:	4
1	Blacha węzłowa	263x230x10	263x230	0,263	2	78,500	9,50
2	Blacha węzłowa	265x100x10	265x100	0,265	2	78,500	4,16
3	Śruba M20 kl. 8.8	M20	55	-	2	0,185	0,37
-	Nakrętka	M20	-	-	2	0,064	0,13
4.1	Nakrętka rzymska	M20	-	-	1	0,020	0,02
4.2	Pręt Ø 20 mm	Ø 20 mm	Ø 20 mm	0,975	1	2,470	2,41
4.2	Pręt Ø 20 mm	Ø 20 mm	Ø 20 mm	3,500	1	2,470	8,65
SUMA [kg] :							100,91
SZCZEGÓŁ F - zamocowanie słupa z rury kwadratowej w podwalinie						ilość [szt]:	9
1	Blacha podstawy	120x240x20	120x240	0,24	1	157,000	4,52
2	Blacha trapezowa	230x150x5	230x150	0,23	1	39,250	1,35
3	Śruba M16 kl. 8.8	M16	590	0,59	2	0,971	1,94
-	Nakrętka	M16	-	-	2	0,034	0,07
SUMA [kg] :							70,97
SZCZEGÓŁ G - zamocowanie słupa z dwuteownika HEA200 w rdzeniu żelbetowym						ilość [szt]:	8
1	Blacha podstawy	350x350x20	350x350	0,35	1	157,000	19,23
2	Blacha trapezowa	340x150x8	340x150	0,34	1	62,800	3,20
3	Śruba M16 kl. 8.8	M16	590	0,59	2	0,971	1,94
-	Nakrętka	M16	-	-	2	0,034	0,07
SUMA [kg] :							195,56
SZCZEGÓŁ H - zamocowanie podwójnego słupa z dwuteownika HEA200 w rdzeniu żelbetowym						ilość [szt]:	1
1	Blacha podstawy	290x350x20	290x350	0,35	2	157,000	31,87
2	Blacha trapezowa	280x150x8	280x150	0,28	4	62,800	10,55
3	Śruba M16 kl. 8.8	M16	590	0,59	4	0,971	3,88
-	Nakrętka	M16	-	-	4	0,034	0,14
SUMA [kg] :							46,44
SUMA [kg] :							4771,99
Dodadek na spoiny 1,5% [kg] :							71,58
Masa całkowita jednego elementu [kg] :							4843,57

UWAGA !!!

1. Osoba spawająca musi wykazac się odpowiednimi uprawnieniami.
2. Stal konstrukcyjna: St3SX
3. Elektrody ER 146
4. Elementy spawane łączyć ze sobą przy pomocy spoin pachwinowych ciągłych o grubościach zgodnie z oznaczeniami na rysunku.
5. Wszystkie elementy zabezpieczyć antykorozyjnie. Zastosowane zabezpieczenie musi być sprawdzone i skuteczne, gdyż zagwarantuje nam trwałość i wytrzymałość konstrukcji. Jedną z najskuteczniejszych forma zabezpieczenia konstrukcji stalowej przed korozją jest zabezpieczenie poszczególnych elementów poprzez malowanie zestawem farb epoksydowo-poliuretanowych po wcześniejszym oczyszczeniu metodą strumieniowo-cierną do klasy Sa-2,5 wg. PN-EN ISO 8501-1. Podczas zabezpieczania konstrukcji przed korozją postępować zgodnie z wytycznymi producenta systemu powłok antykorozyjnych. Standardowa grubość powłoki ochronnej nie powinna być mniejsza niż 120 µm.

Tytuł:	MODERNIZACJA BAZY SPORTOWEJ NA TERENIE MIASTA MŁAWA		
Stadium:	PROJEKT TECHNICZNY		
Inwestor:	MIASTO MŁAWA Stary Rynek 19 06-500 Mława		
Obiekt:	BUDYNEK MAGAZYNOWY, WARSZTATOWY oraz POMIESZCZENIA SANITARNE OGÓLNODOSTĘPNE adres: rejon ul. Nowoleśnej, 06-500 Mława obręb: 0010 Miasto Mława , m. Mława, jednostka ewidencyjna: 141301_1 Mława dz. nr ewid.: 3041/6 i 3041/12		
Jednostka Projektująca :	PRACOWNIA PROJEKTOWA FSprojekt ul. PODHALAŃSKA 41 87-300 BRODNICA tel. : +48 56 697 40 30 kom.: +48 790 28 29 50 www.fsprojekt.eu		
Branża:	KONSTRUKCYJNO-BUDOWLANA		
Projektant architektury i konstrukcji - projektant główny:	mgr inż. Marcin Fabiański upr. nr: KUP/0116/PWOK/12 w specjalności konstrukcyjno- budowlanej do projektowania i kierowania robotami bud. bez ograniczeń upr. nr: KUP/0088/ZOOA/12 w specjalności architektonicznej do projektowania w ograniczonym zakresie	Nr upr. KUP/0116/PWOK/12 KUP/0088/ZOOA/12	Podpis
Projektant konstrukcji - sprawdzający:	mgr inż. Rafał Stramski upr. nr: WAM/0029/POOK/12 w specjalności konstrukcyjno- budowlanej do projektowania bez ograniczeń	Nr upr. WAM/0029/POOK/12	Podpis
Opracowała:	mgr inż. Ewelina Lewandowska	Nr upr.	Podpis
Nazwa rysunku:	KONSTRUKCJA ŚCIANY W OSI A-A		
Skala: 1:25	Data (dd.mm.rrrr): 09.2021	Numer rys.: K-6	TOM: PT