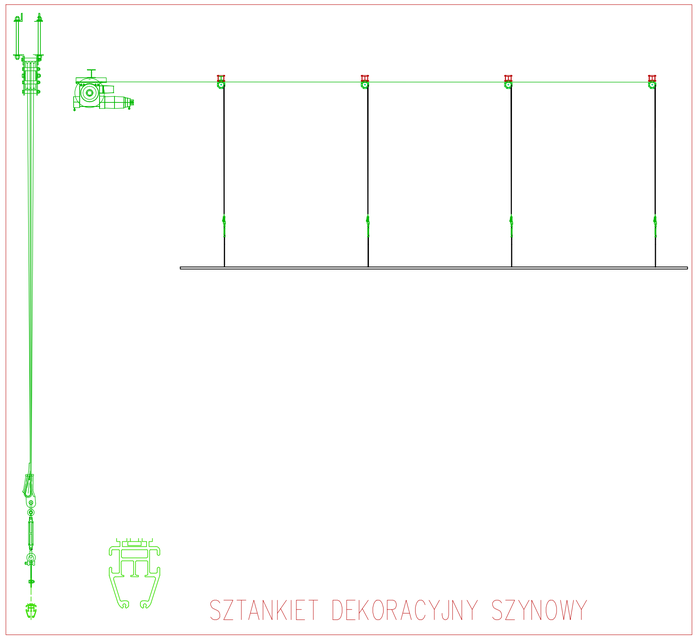

SZTANKIET DEKORACYJNY SZYNOWY

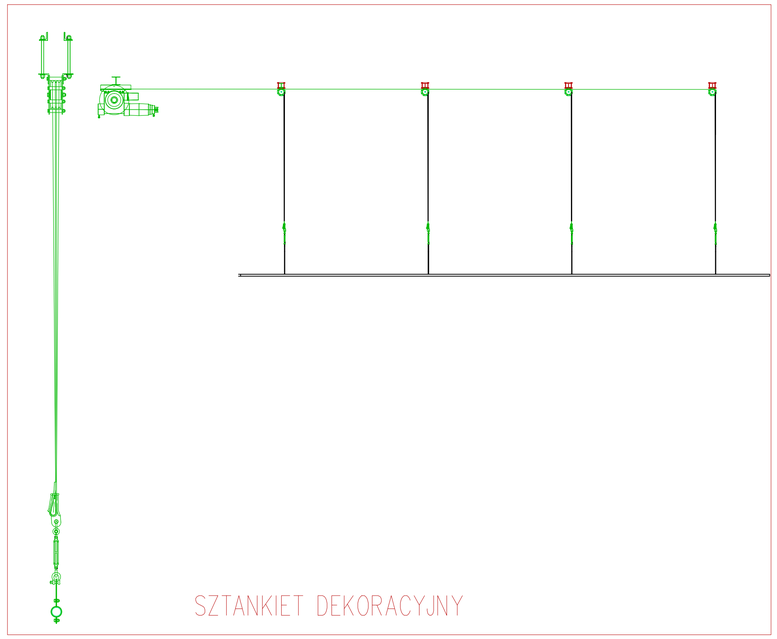

SZTANKIET DEKORACYJNY

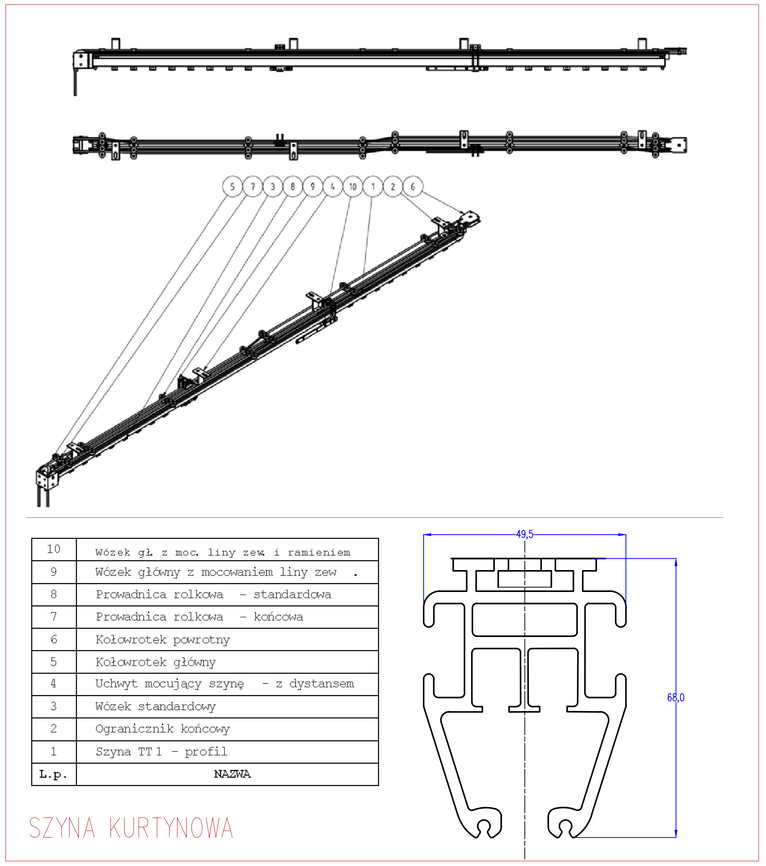

L.p.	NAZWA
10	Wózek gł. z moc. liny zew. i ramieniem
9	Wózek główny z mocowaniem liny zew .
8	Prowadnica rolkowa - standardowa
7	Prowadnica rolkowa - końcowa
6	Kołowrotek powrotny
5	Kołowrotek główny
4	Uchwyt mocujący szynę - z dystansem
3	Wózek standardowy
2	Ogranicznik końcowy
1	Szyna TT 1 - profil

SZYNA KURTYNOWA

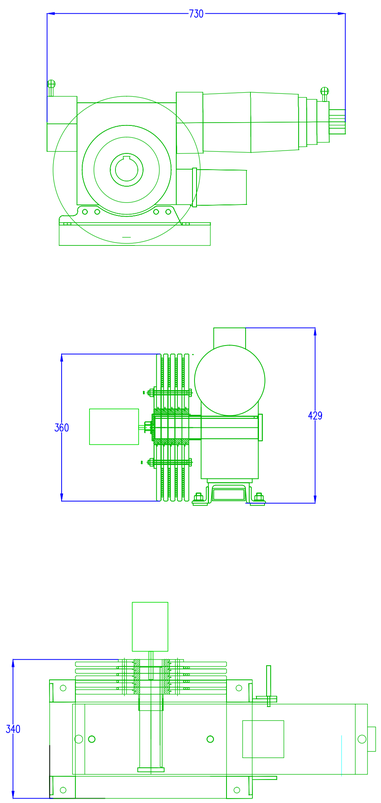

WCIĄGARKA

MOCOWANIE ZBLOCZY

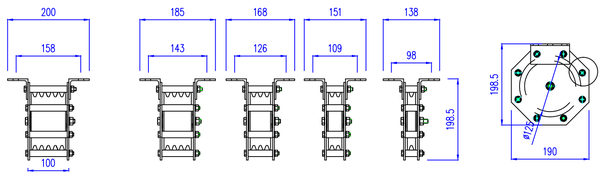

ZBLOCZA LINOWE

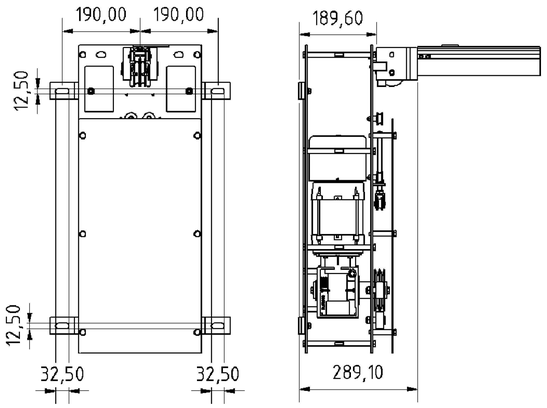

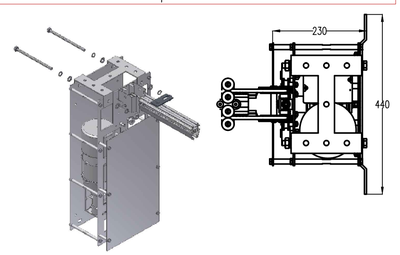

SILNIK KURTYNY

PA&B PRACOWNIA ARCHITEKTONICZNA
91-510 ŁÓDŹ UL. KRECIA 7 NIP 947-137-18-64
TEL. 42 678 45 72 603 802 411 JGLOSEK@O2.PL

TYTUŁ PROJEKTU:
PROJEKT ZAMIENNY BUDOWLANY PRZEBUDOWY NADBUDOWY I ROZBUDOWY MIEJSKIEGO DOMU KULTURY W MŁAWIE-II ETAP

BRANŻA:
MULTIMEDIALNA

FAZA PROJEKTU:
ZAMIENNY WYKONAWCZY

INWESTOR:
URZĄD MIASTA MŁAWA
06-500 MŁAWA UL STARY RYNEK 19

ADRES INWESTYCJI:
06-500 MŁAWA UL. STARY RYNEK 13

PROJEKTANT:
mgr inż. Damian Depa
upr. nr KNPS/95/2009 DSO

PODPIS:

SPRAWDZAJĄCY
mgr inż. Marcin Biegaj

RYSUNEK: SALA KINOWA 0.11
Technologia teatralna-elementy

DATA: WRZESIEŃ 2015

NR RYS: AV.05

SKALA: