HYDRANT HP1,HP2,HP3

Przekrój A-A

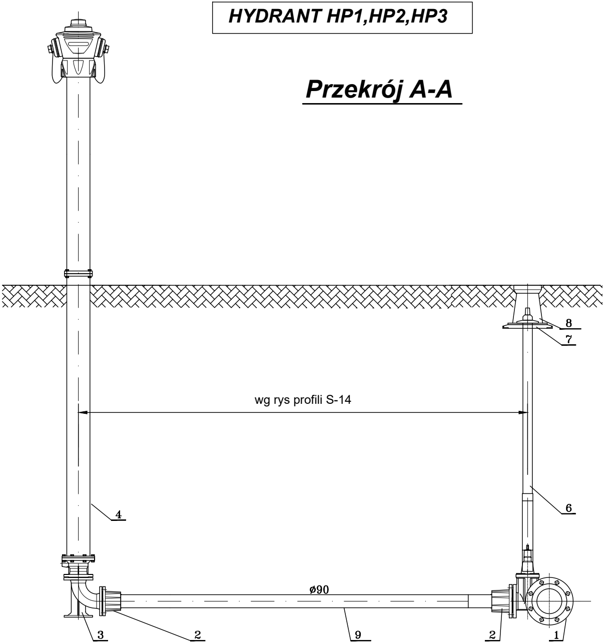

RZUT

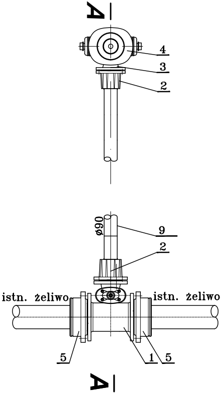

LEGENDA

1. Trójnik żeliwny kołnierzowy, redukcyjny zintegrowany z zasuwą DN200/DN80 szt. 1
2. Tuleja kołnierzowa PE do zgrzewania + kołnierz DN80 szt. 2
3. Kolano żeliwne kołnierzowe ze stopką DN80 szt. 1
4. Hydrant nadziemnny z podwójnym zamknięciem
   z kontrolowanym miejscem łamania DN80 szt. 1
5. Złącze RK rurowo-kołnierzowe DN200 szt. 2
6. Teleskopowa obudowa do zasuw DN80 z trzpieniem i kapturem szt. 1
7. Płyta podkładowa szt. 1
8. Skrzynka uliczna sztywna szt. 1
9. Rura proj. PE ø90

HYDRANT HP4,HP5,HP8

Przekrój A-A

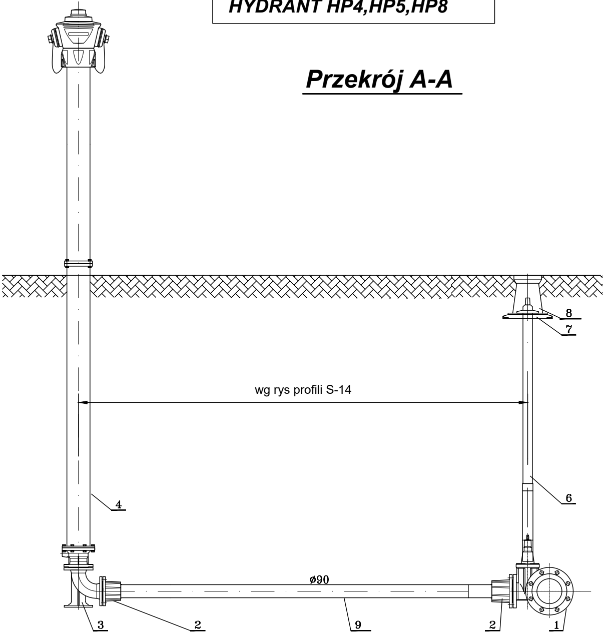

RZUT

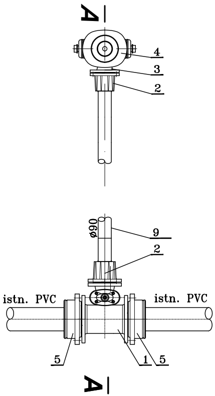

LEGENDA

1. Trójnik żeliwny kołnierzowy, redukcyjny zintegrowany z zasuwą DN150/DN80 szt. 1
2. Tuleja kołnierzowa PE do zgrzewania + kołnierz DN80 szt. 2
3. Kolano żeliwne kołnierzowe ze stopką DN80 szt. 1
4. Hydrant nadziemnny z podwójnym zamknięciem z kontrolowanym miejscem łamania DN80 szt. 1
5. Złącze RK rurowo-kołnierzowe DN150 szt. 2
6. Teleskopowa obudowa do zasuw DN80 z trzpieniem i kapturem szt. 1
7. Płyta podkładowa szt. 1
8. Skrzynka uliczna sztywna szt. 1
9. Rura proj. PE ø90

HYDRANT HP6

Przekrój A-A

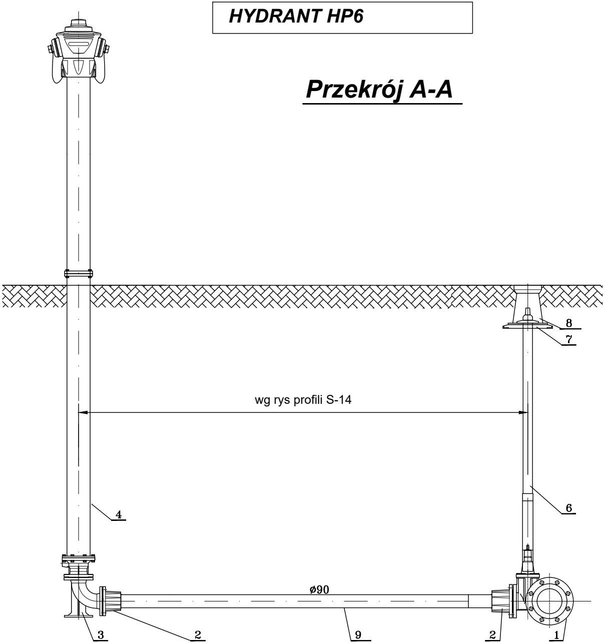

RZUT

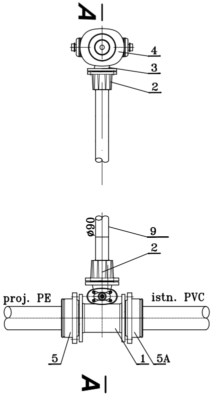

LEGENDA

1. Trójnik żeliwny kołnierzowy, redukcyjny zintegrowany z zasuwą DN150/DN80 szt. 1
2. Tuleja kołnierzowa PE do zgrzewania + kołnierz DN80 szt. 2
3. Kolano żeliwne kołnierzowe ze stopką DN80 szt. 1
4. Hydrant nadziemnny z podwójnym zamknięciem z kontrolowanym miejscem łamania DN80 szt. 1
5. Tuleja kołnierzowa PE do zgrzewania + kołnierz DN150 szt. 1

5A. Złącze RK rurowo-kołnierzowe DN150 szt. 1

6. Teleskopowa obudowa do zasuw DN80 z trzpieniem i kapturem szt. 1
7. Płyta podkładowa szt. 1
8. Skrzynka uliczna sztywna szt. 1
9. Rura proj. PE ø90

HYDRANT HP7, W68

Przekrój A-A

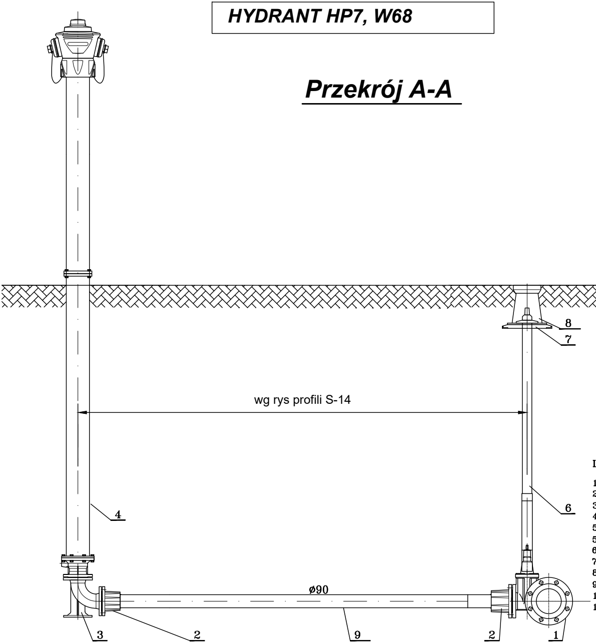

RZUT

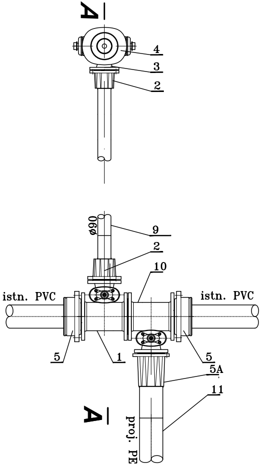

LEGENDA

1. Trójnik żeliwny kołnierzowy, redukcyjny zintegrowany z zasuwą DN150/DN80 szt. 1
2. Tuleja kołnierzowa PE do zgrzewania + kołnierz DN80 szt. 2
3. Kolano żeliwne kołnierzowe ze stopką DN80 szt. 1
4. Hydrant nadziemnny z podwójnym zamknięciem z kontrolowanym miejscem łamania DN80 szt. 1
5. Złącze RK rurowo-kołnierzowe DN150 szt. 2

5A. Tuleja kołnierzowa PE do zgrzewania + kołnierz DN150 szt. 1

6. Teleskopowa obudowa do zasuw DN80 z trzpieniem i kapturem szt. 1
7. Płyta podkładowa szt. 1
8. Skrzynka uliczna sztywna szt. 1
9. Rura proj. PE ø90
10. Trójnik żeliwny kołnierzowy DN150 zintegrowany z zasuwą DN150 szt. 1
11. Rura proj. PEHD ø160

HYDRANT HP9, HP10

Przekrój A-A

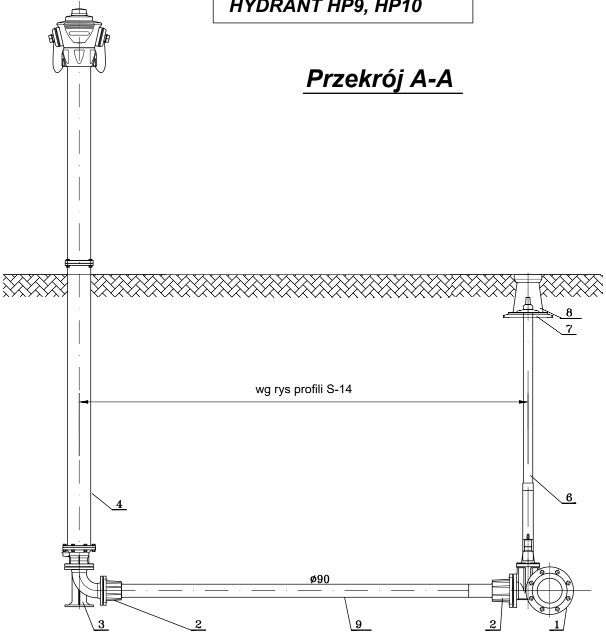

RZUT

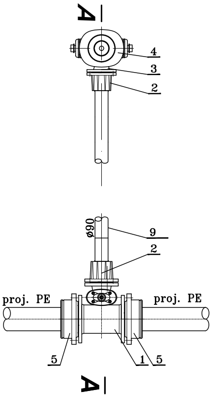

LEGENDA

1. Trójnik żeliwny kołnierzowy, redukcyjny zintegrowany z zasuwą DN150/DN80 szt. 1
2. Tuleja kołnierzowa PE do zgrzewania + kołnierz DN80 szt. 2
3. Kolano żeliwne kołnierzowe ze stopką DN80 szt. 1
4. Hydrant nadziemnny z podwójnym zamknięciem z kontrolowanym miejscem łamania DN80 szt. 1
5. Tuleja kołnierzowa PE do zgrzewania + kołnierz DN150 szt. 2
6. Teleskopowa obudowa do zasuw DN80 z trzpieniem i kapturem szt. 1
7. Płyta podkładowa szt. 1
8. Skrzynka uliczna sztywna szt. 1
9. Rura proj. PE ø90

PWK
PWK PROJEKTOWANIE I WYKONAWSTWO, KOMUNIKACJA tel. kom.: 696 348-074; 539 949 949 e-mail: tawy@wp.pl
65-119 ZIELONA GÓRA UL. SULECHOWSKA 4A pok. 5

TYTUŁ: **PRZEBUDOWA ULICY STUDZIENIEC W MŁAWIE**

OBIEKT: **KANALIZACJA DESZCZOWA, SIECI WOD-KAN**

PROJEKTANT: b. sanitarna *mgr inż. PAWEŁ WINTURSKI*
upraw. nr LBS/0063/POOS/09

SPRAWDZAJĄCY: b. sanitarna *mgr inż. ALINA WINTURSKA*
LBS/0019/POOS/12

TYTUŁ RYS.: **WĘZŁY WODOCIĄGOWE - HYDRANTY**

SKALA : -

rys.nr S20